PESMENPOL®

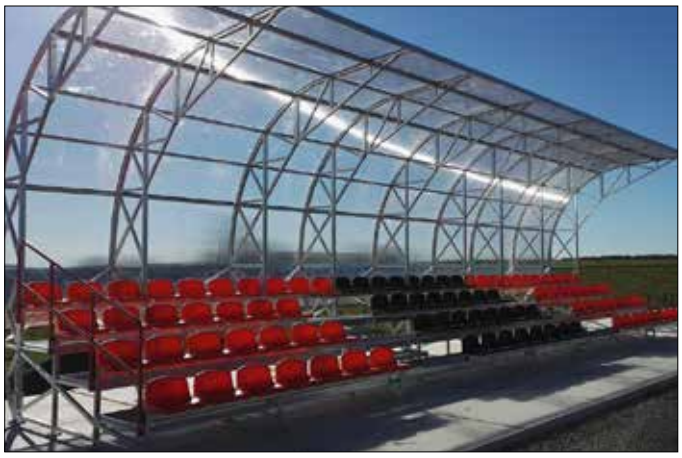

WYPOSAŻENIE OBIEKTÓW SPORTOWYCH
TRYBUNY SPORTOWE
SPRZĘT SPORTOWY

Katalog produktów

Szanowni Państwo,

Firma PESMENPOL jest wiodącym w Polsce producentem profesjonalnych urządzeń sportowych i dostawcą wyposażenia hal sportowych. Oferta firmy obejmuje produkcję profesjonalnego sprzętu do gier zespołowych, wyposażenie stałe i ruchome hal sportowych, sal gimnastycznych, zewnętrznych boisk i stadionów sportowych oraz produkcję trybun. Stawiamy na rozwój infrastruktury sportowej i rekreacyjnej, czego dowodem jest nowoczesne i bezpieczne wyposażanie zaopatrzonych przez nas obiektów sportowych.

Wszystkie urządzenia są wdrażane do produkcji seryjnej w oparciu o własne rozwiązania konstrukcyjne, po przeprowadzeniu prób wytrzymałościowych i eksploatacyjnych. Ponadto firma PESMENPOL posiada Zintegrowany System Zarządzania Jakością ISO 9001, 14001 oraz 18001 w zakresie projektowania, produkcji i montażu urządzeń sportowych. Efektem takich działań jest doskonała jakość urządzeń, co zapewnia im popularność wśród odbiorców krajowych i zagranicznych. Nasze urządzenia w tej chwili są obecne na rynkach ponad 50 państw. Oprócz dostaw do krajów europejskich, nasze produkty eksportujemy do Rosji, Kazachstanu, a także do państw Bliskiego Wschodu, takich jak Arabia Saudyjska, Irak, Kuwejt, Katar. Dysponujemy rozbudowanym parkiem maszynowym do produkcji elementów stalowych, w tym innowacyjnymi urządzeniami do laserowego cięcia stali i obróbki CNC oraz nowoczesną malarnią proszkową.

Poza działalnością produkcyjną firma prowadzi profesjonalny montaż sprzętu sportowego w halach i na boiskach sportowych. Przy użyciu najnowszych technologii montażu, wykwalifikowana kadra pracowników wyposaża obiekty i hale sportowe po ich całkowitym wykończeniu, bez potrzeby wykonywania przygotowawczych prac budowlanych. Posiadamy własne zaplecze projektowe do planowania wyposażenia hal oraz przygotowania produkcji, zaopatrzone w najnowocześniejsze technologie projektowe. Firma zapewnia pełną i kompleksową obsługę klientów, prowadzi doradztwo w zakresie doboru optymalnego standardu urządzeń sportowych, opracowania aranżacji i rozplanowania sprzętu na obiekcie.

Przedstawiamy Państwu najnowszy katalog, prezentujący naszą ofertę wyposażenia hal sportowych, sal gimnastycznych, stadionów piłkarskich oraz zewnętrznych boisk sportowych. Tworząc obecną edycję katalogu, położyliśmy nacisk na techniczne aspekty wyposażenia instalowanego w obiektach sportowych. Podążamy za nowymi trendami i technologiami, czego dowodem jest stałe poszerzanie oferty produktów.
Zapraszamy do współpracy inwestorów i wykonawców obiektów sportowych, szkoły i kluby sportowe, jak również dystrybutorów.

Z poważaniem,

Edward Niepsuj

Prezes Zarządu

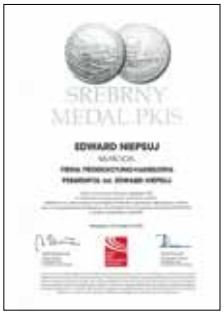

Koszykówka
Kosze najazdowe FIBA | Kosze najazdowe | Konstrukcje podwieszane z napędem elektrycznym | Konstrukcje podnoszone pionowo
Konstrukcje naścienne | Rozwiązania opcjonalne | Konstrukcje jedno- i dwusłupowe | Tablice | Obręcze | Akcesoria
Str. 2-25

Siatkówka
Siatkówka FIVB | Słupki do siatkówki | Elementy montażowe i akcesoria
Str. 26-35

Tenis ziemny, badminton
Słupki i akcesoria do tenisa ziemnego | Słupki i akcesoria do badmintona
Str. 36-37

Piłka nożna
Bramki 7,32x2,44 m | Bramki 5x2 m | Bramki i akcesoria do piłki nożnej | Kabiny dla zawodników rezerwowych | Tunel teleskopowy na stadion piłkarski
Str. 38-45

Piłka ręczna
Bramki i akcesoria
Str. 46-49

Unihokej
Bramki
Str. 49

Rugby, futbol amerykański
Bramki do futbolu amerykańskiego | Bramki do rugby
Str. 50-51

Gimnastyka
Drążki | Wsporniki | Szyna jezdna | Drabinki | Materace | Akcesoria
Str. 52-59

Lekkoatletyka
Wyposażenie i akcesoria
Str. 60-61

Kotary grodzące, siatki ochronne
Kotary wewnętrzne | Siatki ochronne wewnętrzne | Piłkochwyty | System Easy Arena
Str. 62-71

Bandy ochronne
Akrylowe, epoksydowe, tulejowane
Str. 72-73

Elektroniczne tablice wyników
Wewnętrzne | Zewnętrzne
Str. 74-78

Materace ochronne
Narożne i przyścienne
Str. 79

Trybuny sportowe
Rodzaje siedzisk | Konstrukcje mocujące | Teleskopowe - do użytku wewnątrz obiektów | Stałe - do użytku wewnątrz obiektów
Przykłady realizacji indywidualnych | Stałe - na obiekty zewnętrzne
Str. 80-113

Szafy metalowe
Magazynowe | Ubraniowe | Skrytkowe | Stojaki, wózki, podia
Str. 114-119

Wyposażenie szatni
Ławki, wieszaki, stojaki
Str. 120-121

Urządzenia do sprzątania
Wózki, mopy, chemia profesjonalna
Str. 122

SO4100 HYDROPLAY ACE

Koszykówka najazdowa Hydroplay ACE, zatwierdzona do międzynarodowych rozgrywek atestem FIBA (Level 1) oraz testowana przez instytut TUV Italia, spełniająca wymagania i zgodna z normami EN 1270.
Pojedyncza konstrukcja dostarczana jest z:
- zestawem osłon przedniej ramy i wysięgnikiem konstrukcji, zaprojektowanych zgodnie z wymogami FIBA;
- tablicą 180x105 cm o grubości 12 mm, wykonaną ze szkła hartowanego, w zgodności z normami EN 12150;
- uchylną obręczą z bezhakowym systemem mocowania siatki;
- siatką do obręczy wykonaną z nylonu;
- tylną płytą wraz z akcesoriami do kotwienia w nawierzchni.

Hydrauliczne elektryczne sterowanie pozwala na dostosowanie wysokości całej konstrukcji do paramentów charakterystycznych dla koszykówki profesjonalnej lub mini-koszykówki.
Pozycja „REST" (kosz złożony) ułatwia transport konstrukcji oraz jej magazynowanie.
Waga całkowita jednej konstrukcji: ok. 1300 kg.

1-80

SO4110 EASYPLAY OFFICIAL

Kosz jezdny z dynamiczną przeciwwagą. Lakierowana konstrukcja stalowa, zawiasy i przeguby dopasowane do łożysk przeciwciernych. Regulowana zarówno wysokość, jak i pozycjonowanie tablic.
Uzyskiwanie pozycji „PLAY" (kosz rozłożony) i „REST" (kosz złożony) odbywa się za pomocą nowatorskiego, opatentowanego systemu przeciwwag, w pełni zastępującego tradycyjny elektromechaniczny, elektrohydrauliczny i manualny system.
Przedni i tylny wózek wewnętrznie zintegrowane na podstawie kosza, która automatycznie podnosi się lub opuszcza, kiedy system składa lub rozkłada konstrukcję, bez konieczności jakiegokolwiek sterowania wózkami. Osłona frontowa pokryta syntetycznym, łatwo zmywalnym materiałem o grubości 15 cm.
W skład kompletu wchodzą:
- 2 tablice 180x105 cm ze szkła bezpiecznego o grubości 12 mm wraz z osłonami dolnej krawędzi tablicy;
- 2 obręcze uchylne z siatkami.

System wyposażony w tylne płyty do kotwienia w podłodze.
Aprobata FIBA (Level 1).

1-70

CERTIFICATE OF APPROVAL
Valid until: December 31, 2014
Issued to:
SPORT SYSTEM SAS
FIBA Equipment & Venue Centre Partner since: 1995
FIBA (Fédération Internationale de Basketball) hereby declares, by means of this certificate, that the basketball equipment, indicated below, fulfils the standards specified in the latest edition of the Equipment & Venue Approval Programme and is therefore qualified as an
OFFICIAL TECHNICAL PARTNER
Product Category: BACKSTOP UNITS
Competition level: Level 1
Name of Product/Model: Easyplay Official; Easyplay FIBA; Hydroplay Official; Hydroplay FIBA
Competition level: Level 2
Name of Product/Model: Top (ceiling mounted backboard); Trevi (wall mounted backboard)
Competition level: Level 3
Name of Product/Model: Hydroplay Training; Easyplay Training
Level 1: Main Official Competitions of FIBA: Olympic Tournaments, World Olympic Qualifying Tournaments for Men & Women, FIBA World Cup (WC) for Men, FIBA WC for Women, FIBA U-19 WC for Men for Women, FIBA U-17 WC for Men for Women, All Zone Championships, including all Qualifying Games and Tournaments for Home Championships.
Level 2: Medium Level of Competitions: All other FIBA Official Competitions as Official Cups and Tournaments of FIBA and High Level Competitions of the National Federations.
Level 3: Other Competitions: All other Competitions not included in the above.
Contract No: P13-2011
The Manufacturer is authorized to use the FIBA Equipment & Venue logo in its own colours on the above products models in accordance with the network provided from FIBA levels of competition (transfer the levels of competitions for which the product is may be used) there is no link with the quality of the product (s).
Patrick Baumann
Secretary General
January 2013
Date

S04106 HYDROPLAY OFFICIAL

Kosz jezdny, oleodynamiczny. Lakierowana konstrukcja stalowa, zawiasy i przeguby dopasowane na łożyskach (obrotowych albo przeciwciernych położeń). Regulowana zarówno wysokość, jak i pozycjonowanie tablic. Uzyskiwanie pozycji „PLAY" (kosz rozłożony) i „REST" (kosz złożony) odbywa się poprzez użycie pulpitu oleodynamicznej pompy tłocznej. Regulator strumienia zapewnia zwiększenie lub zmniejszenie prędkości podnoszenia i opuszczania tablicy.
Dopasowany na cylindrze zawór ciągły zapewnia blokadę ruchu w pożądanym kierunku podczas nieregularnej i niepłynnej pracy, spowodowanej zapchaniem lub załamaniem przewodów. Układ jezdny składa się z dwóch ruchomych i dwóch stałych kół, które są wysuwane lub chowane podczas podnoszenia lub opuszczania kosza. Osłony pokryte materiałem zmywalnym, gr. 15 cm. Bezpieczna szklana tablica o grubości 12 mm z osłoną dolnej krawędzi tablicy. Ruchoma obręcz z siatką ze wzmocnionej bawełny. Ciężar jednego kosza to ok. 1050 kg.
W skład kompletu wchodzą: 2 tablice 180x105 cm ze szkła bezpiecznego o grubości 12 mm z osłonami dolnej krawędzi tablicy, 2 obręcze z siatkami. System wyposażony w tylne płyty do kotwienia w podłodze. Wysięg: 330 cm. Długość wymagana do poprawnego ustawienia to 425 cm. Wymiary po złożeniu: 410x185x170 cm. Aprobata FIBA (Level 1).

1-74

Kosz najazdowy NAJA 325

1-79

Kosz najazdowy NAJA 325, wysięg ramienia 3,25 m, składany hydraulicznie, z możliwością częściowego rozłożenia do gry w mini-koszykówkę (h=260 cm). Wyposażony w tablice ze szkła bezpiecznego 105x180 cm, obręcz uchylną z siateczką turniejową oraz osłony tablic i konstrukcji. Zgodny z wymogami FIBA Level 1. Konstrukcja wyposażona w system zapewniający bezpieczne obciążenie posadzki - Dynamic Base Frame (DBF) - ruchoma rama bazowa jest opuszczana w trakcie podnoszenia kosza i obciąża posadzkę na dużej powierzchni. Wymiary po złożeniu: H=186 cm, S=190 cm. Stalowe obciążenie balastowe w postaci sztabek. Masa jednej konstrukcji: 950 kg.

Kosz najazdowy NAJA 325 MULTIEXTEND

1-79-2

Kosz najazdowy NAJA 325 MULTIEXTEND, wysięg ramienia 3,25 m, składany hydraulicznie, z możliwością częściowego rozłożenia do gry w mini-koszykówkę (h=260 cm). Wyposażony w tablice ze szkła bezpiecznego 105x180 cm, obręcz uchylną z siateczką turniejową oraz osłony tablic i konstrukcji. Zgodny z wymogami FIBA Level 1. Konstrukcja wyposażona w system zapewniający bezpieczne obciążenie posadzki - Dynamic Base Frame (DBF) - ruchoma rama bazowa jest opuszczana w trakcie podnoszenia kosza i obciąża posadzkę na dużej powierzchni. System MULTIEXTEND pozwala na zmianę wysięgu kosza w zakresie 325 - 225 cm. Wymiary po złożeniu: H=186 cm, S=190 cm. Stalowe obciążenie balastowe w postaci sztabek. Masa jednej konstrukcji: 1000 kg.

Kosz najazdowy NAJA 225

Zaprojektowany według światowych standardów. Wyprodukowany przy użyciu najwyższej jakości materiałów. Składany hydraulicznie, manualnie lub za pomocą silnika elektrycznego.

Konstrukcja z pojedynczym ramieniem o wysięgu 225 cm.
Układ jezdny składa się z dwóch ruchomych i dwóch stałych kół, które są wysuwane lub chowane podczas podnoszenia kosza.
System posiada tylne płyty do kotwienia w podłodze.
Osłony pokryte materiałem łatwo zmywalnym o grubości 10 cm.
Waga całkowita: 750 kg.
Bezpieczna akrylowa tablica z osłoną dolnej krawędzi.
Ruchoma obręcz z siatką ze wzmocnionej bawełny.
System może być użyty do gry w mini-koszykówkę.

1-77 Składany hydraulicznie manualne

1-78 Składany hydraulicznie za pomocą silnika elektrycznego

Montaż zaczepu do podłoża

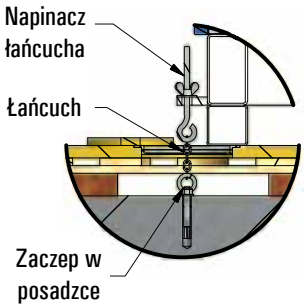

Pozycja gry

Pozycja przejazdowa

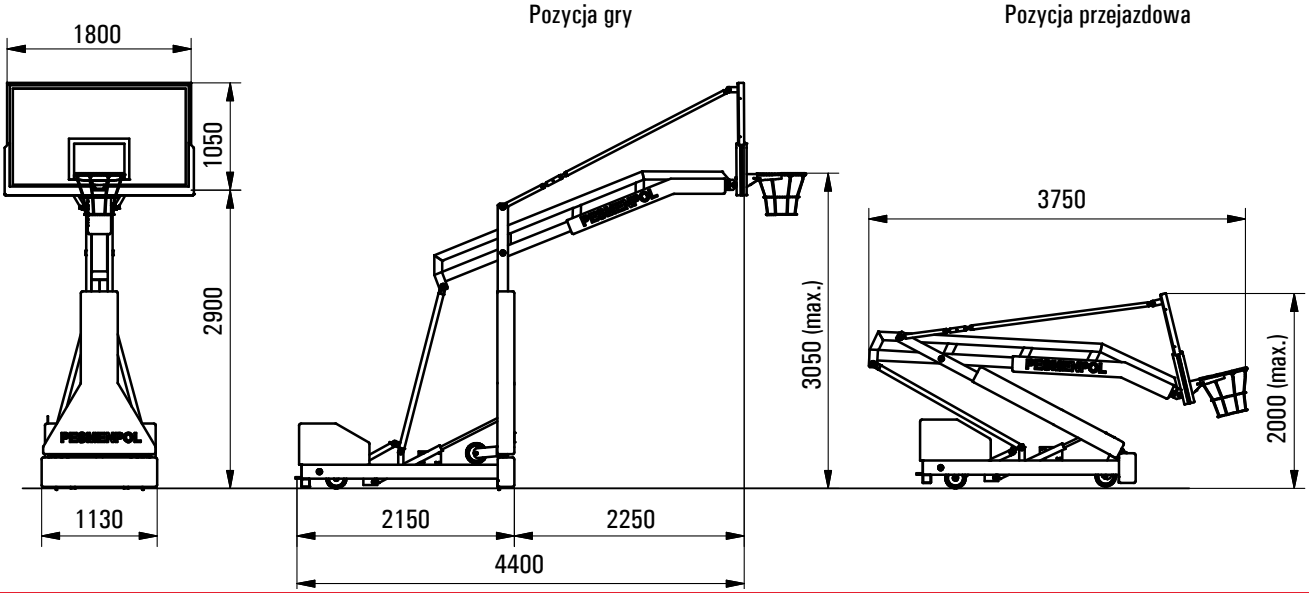

Kosz najazdowy NAJA MINI 125

Konstrukcja do koszykówki o wysięgu 125 cm, przeznaczona do tablic o wymiarach 90x120 cm lub 105x180 cm, wyposażona w płynną regulację wysokości tablicy w zakresie 200 - 260 - 305 cm za pomocą mechanizmu śrubowego. Posiada osłony bezpieczeństwa oraz kółka obrotowe. Całkowita waga: 420 kg.

W celu zapewnienia bezpieczeństwa użytkowania, zestaw wyposażony jest w balast w formie obciążeń walizkowych; całość dodatkowo mocowana jest do posadzki hali za pomocą maskowanego uchwytu. Konstrukcja jest stosowana jako kosze boczne treningowe w halach sportowych, gdzie mocowanie tablic do ściany lub konstrukcji dźwigarów jest utrudnione (np. w przypadku widowni).

Ramię wysięgnika zostało zaprojektowane w sposób umożliwiający montaż wszystkich typów tablic: ze szkła hartowanego i akrylowego oraz z płyt epoksydowych, a także różnych typów obręczy: uchylnych, wzmacnianych, standardowych lub popularnych.

1-65 Konstrukcja przejezdna o wysięgu 125 cm

1-65-1 Konstrukcja przejezdna o wysięgu 125 cm z elektrycznym systemem regulacji wysokości tablicy

Montaż zaczepu do podłoża

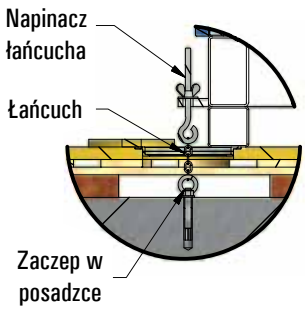

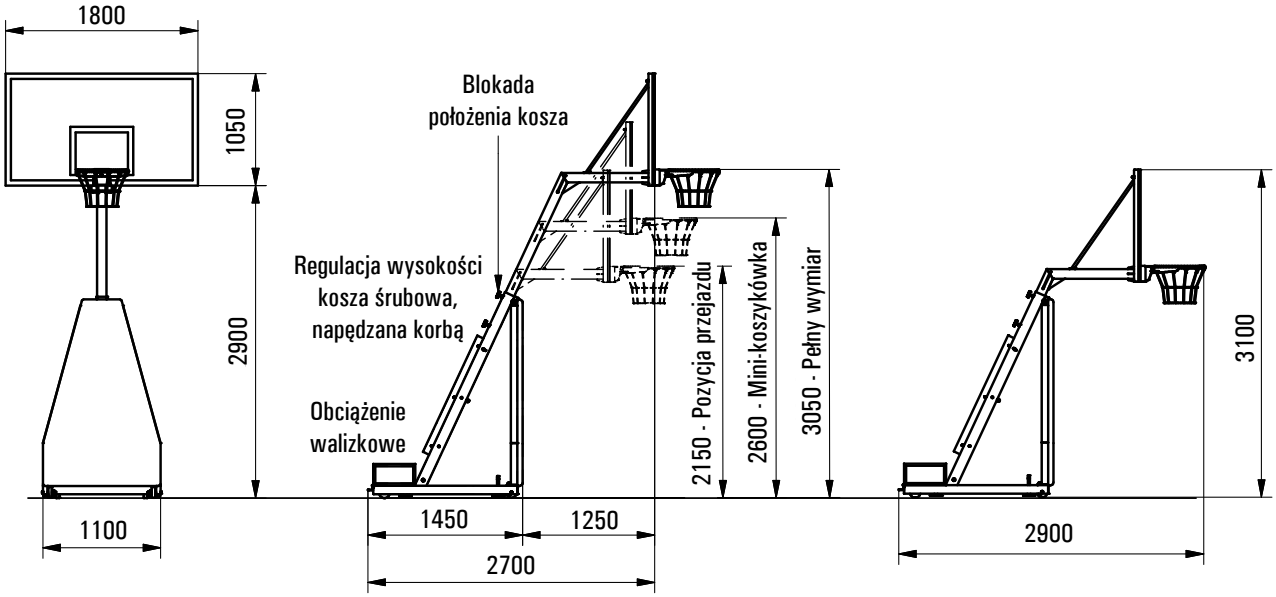

Konstrukcja podwieszana z napędem elektrycznym

Konstrukcja podwieszana koszykówki z napędem elektrycznym, mocowana do konstrukcji nośnej stropu hali sportowej. Przeznaczona do stosowania w halach sportowych o długości powyżej 36 m. Wykonana z profili stalowych zamkniętych, gwarantujących pełną stabilność poszczególnych elementów przy działaniu występujących obciążeń. Konstrukcja mocująca tablicę jest opuszczana i podnoszona za pomocą linek stalowych, nawijanych na bęben silnika elektrycznego o napięciu 230V, P=410W. Po opuszczeniu tablica układa się w pozycji pionowej (wysokość obręczy w stosunku do podłoża - 3,05 m). Maksymalna wysokość mocowania koszy podwieszanych: 10,5 m. W zależności od konstrukcji hali sportowej, możliwe jest składanie tablicy w przód lub w tył. Każdorazowo wykonywany jest indywidualny projekt konstrukcji, uwzględniający parametry obiektu sportowego. Sterowanie silnikami odbywa się za pomocą przycisków sterowniczych, umieszczonych w kasetach montowanych w ścianie, lub za pomocą modułu zdalnego sterowania (pilot). Ciężar jednej konstrukcji opuszczanej wraz z tablicą wynosi 250 - 350 kg (w zależności od wysokości mocowania).

1-25

ZNAK ZGODNOŚCI Z POLSKĄ NORMĄ

PN

JAKOŚĆ - BEZPIECZEŃSTWO - ZAUFANIE

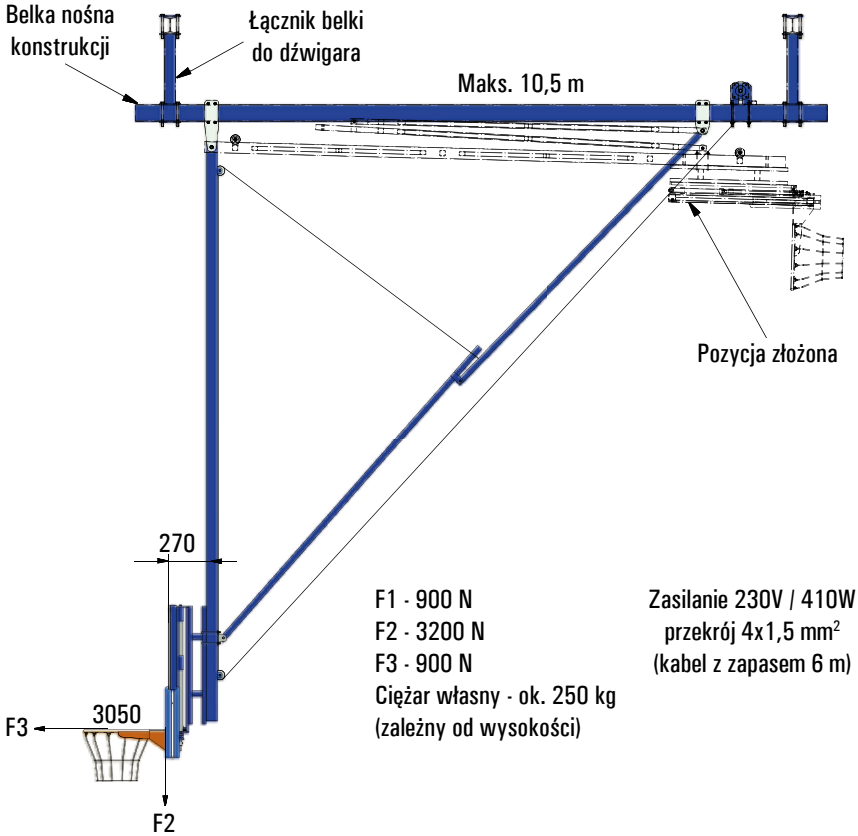

F1 - 900 N
F2 - 3200 N
F3 - 900 N
Ciężar własny - ok. 250 kg
(zależny od wysokości)

Zasilanie 230V / 410W
przekrój 4x1,5 mm^2
(kabel z zapasem 6 m)

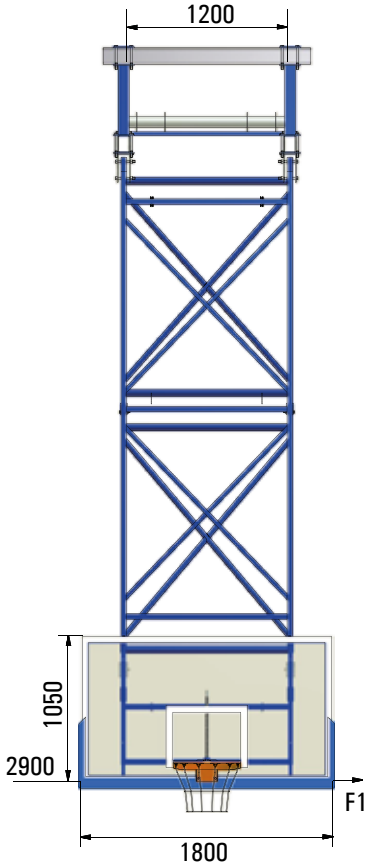

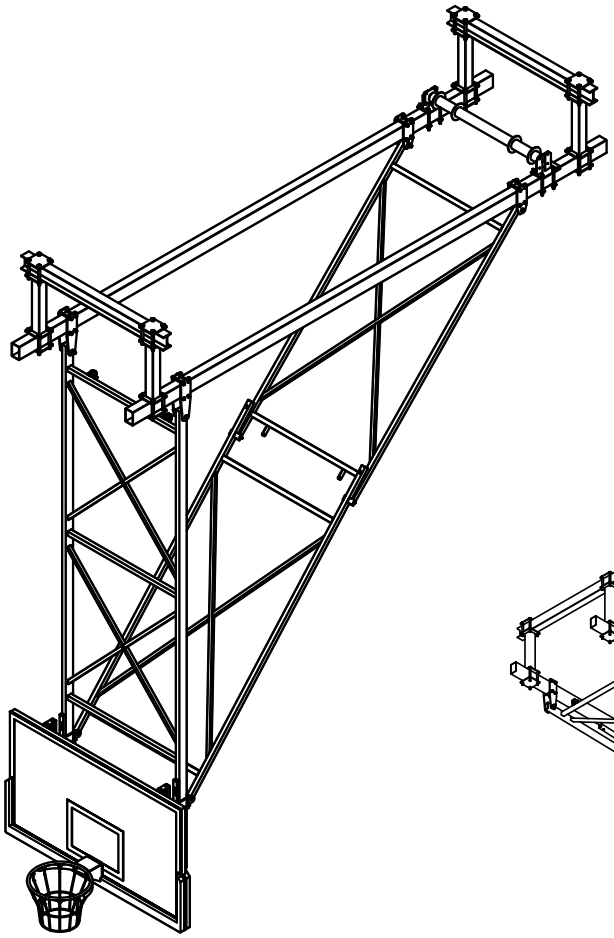

Pozycja gry

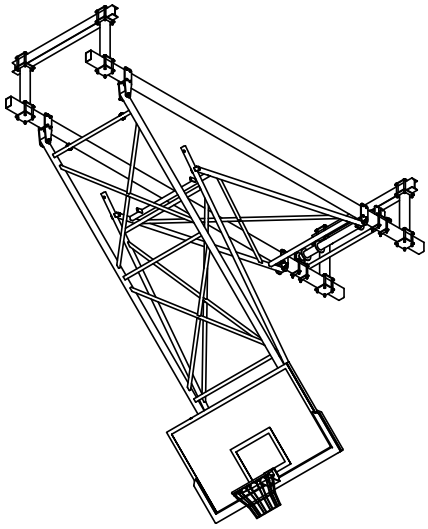

Pozycja podczas składania

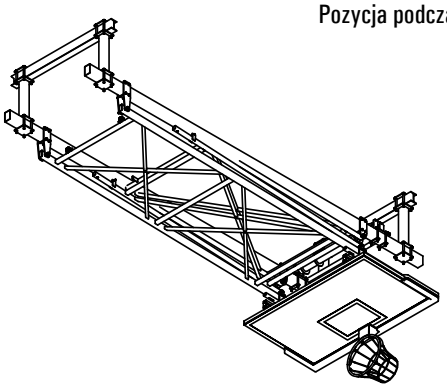

Pozycja złożona

Konstrukcja do koszykówki składana w przód - symulacja złożenia

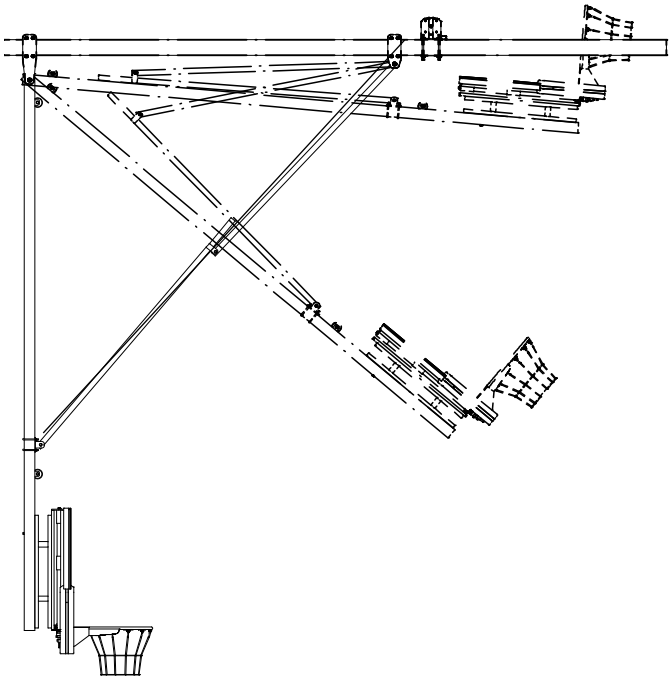

Przykłady mocowań różnego typu konstrukcji w obiektach sportowych

Konstrukcja łamana, składana w przód

Konstrukcja łamana, składana w tył

Konstrukcja mocowana do dachu skośnego

Konstrukcja montowana pomiędzy dźwigarami

Montaż do dźwigara drewnianego

Montaż do dźwigara stalowego

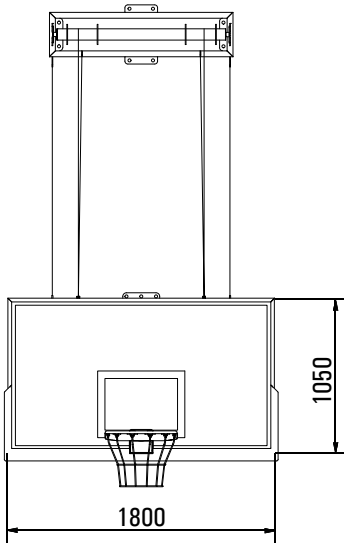

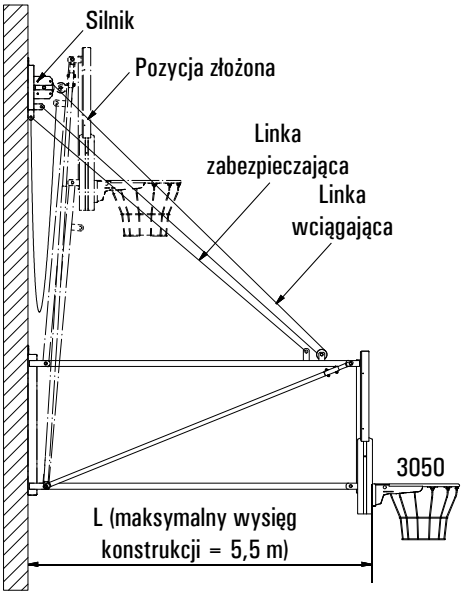

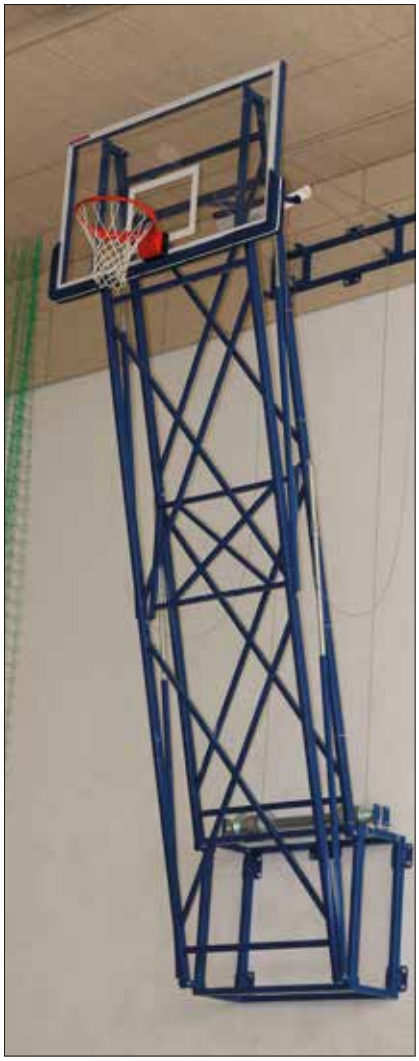

Konstrukcja do koszykówki podnoszona pionowo z napędem elektrycznym

Pozwala na założenie tablicy do koszykówki pionowo w górę na ścianę. Napęd podnoszenia konstrukcji stanowi silnik elektryczny o napięciu 230V, P=410W. Konstrukcja wykonana z profili stalowych zamkniętych, malowanych lakierem proszkowym, mocowana do konstrukcji nośnej obiektu. Zastosowane materiały konstrukcyjne zapewniają bezpieczeństwo i komfort użytkowania, a także stabilność mocowanych tablic z obręczami. Stabilność uzyskana jest przez zainstalowanie dodatkowych odciągów. Przeznaczona do mocowania wszystkich rodzajów tablic. Maksymalny wysięg konstrukcji wynosi 550 cm.

1-24-1 Konstrukcja o wysięgu do 200 cm

1-24-2 Konstrukcja o wysięgu 200 - 400 cm

1-24-3 Konstrukcja o wysięgu 400 - 550 cm

Konstrukcja do koszykówki uchylna

Pozwala na złożenie tablicy do koszykówki w poziomie na ścianę przez ręczne odciągnięcie blokady przy pomocy specjalnego uchwytu. Wykonana z profili stalowych zamkniętych, malowanych lakierem proszkowym, mocowana do konstrukcji nośnej obiektu. Zastosowane materiały konstrukcyjne zapewniają bezpieczeństwo i komfort użytkowania, a także stabilność mocowanych tablic z obręczami. Wysięg: od 100 do 220 cm.

1-22-1 Konstrukcja o wysięgu do 160 cm

1-22-2 Konstrukcja o wysięgu 170 - 220 cm

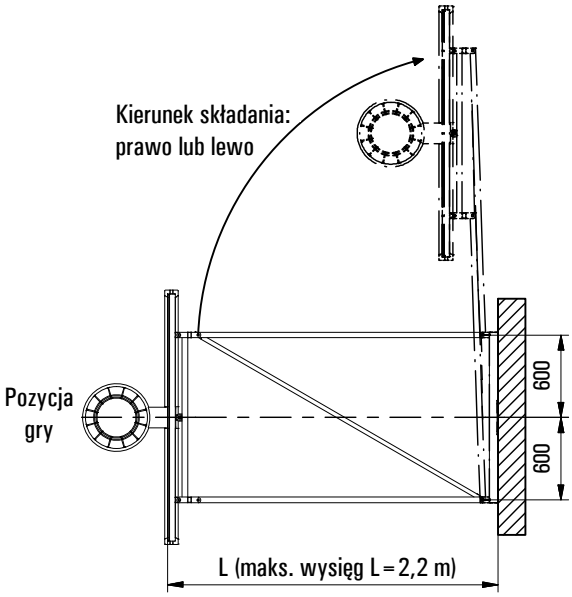

Opcja z ramą skośną

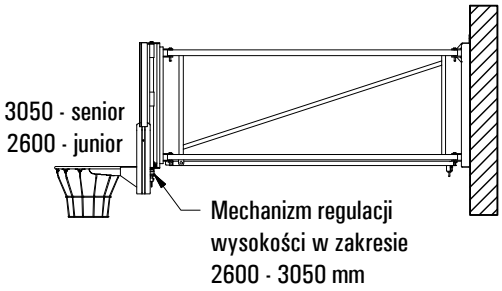

Konstrukcja do koszykówki stała

Wykonana z profili stalowych zamkniętych, malowanych lakierem proszkowym, mocowana do konstrukcji nośnej obiektu. Zastosowane materiały konstrukcyjne zapewniają bezpieczeństwo i komfort użytkowania, a także stabilność mocowanych tablic z obręczami.
Przeznaczona do mocowania wszystkich rodzajów tablic przy odległości czoła tablicy od ściany do 120 cm.

1-21

Konstrukcja do koszykówki uchylna z odciągami linowymi

Konstrukcja do koszykówki uchylna z odciągami pozwala na złożenie tablicy do koszykówki w poziomie na ścianę przez ręczne odciągnięcie blokady przy pomocy specjalnego uchwytu. Zamocowana konstrukcja jest dodatkowo zabezpieczona poprzez montaż odciągów linowych do ściany.

Wykonana z profili stalowych zamkniętych, malowanych lakierem proszkowym, mocowana do konstrukcji nośnej obiektu. Zastosowane materiały konstrukcyjne zapewniają bezpieczeństwo i komfort użytkowania, a także stabilność mocowanych tablic z obręczami.

Przeznaczona do mocowania wszystkich rodzajów tablic przy odległości czoła tablicy od ściany od 230 do 550 cm. Produkowana jest również w wersji, gdzie część konstrukcji jest mocowana na stałe, a część składana jest do ściany. Każdorazowo długość konstrukcji ustalana jest indywidualnie, po dostosowaniu do parametrów hali sportowej.

1-23-1 Konstrukcja o wysięgu 230 - 330 cm

1-23-2 Konstrukcja o wysięgu 340 - 440 cm

1-23-3 Konstrukcja o wysięgu 450 - 550 cm

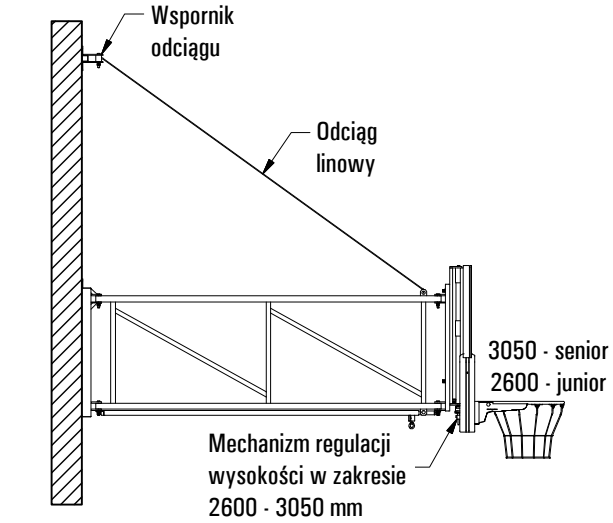

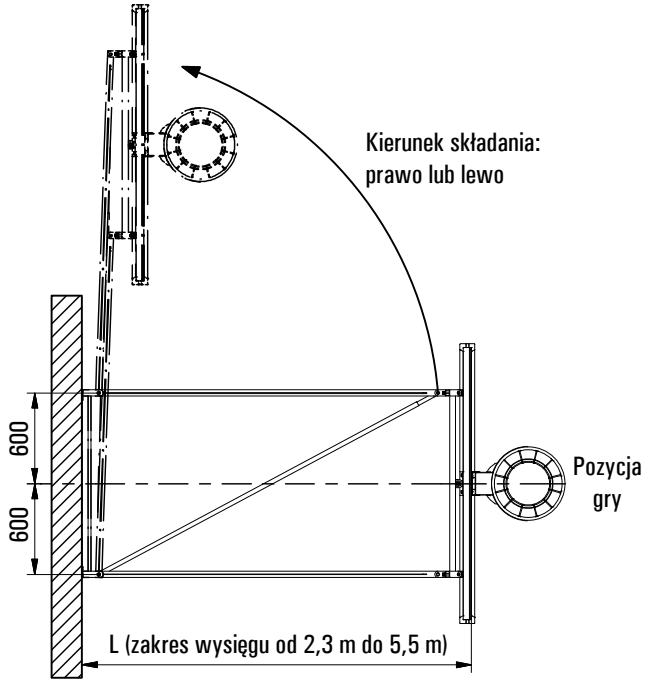

Konstrukcja z częścią stałą. Stosowana w przypadku wystąpienia przeszkody uniemożliwiającej składanie całej konstrukcji (np. piłkochwyt)

Konstrukcja mocowana do dźwigara drewnianego

Konstrukcja specjalna, montowana do konstrukcji dachu

Konstrukcja skośna w górę, mocowana do balkonu

Konstrukcja mocowana pomiędzy słupami żelbetowymi

Konstrukcja mocowana do słupa stalowego

Konstrukcja mocowana do słupa żelbetowego

Przenośny zestaw do koszykówki

Przeznaczony do użytkowania na treningowych boiskach zewnętrznych lub wewnętrznych. Wymaga użycia balastu (nawierzchnia utwardzona) lub uchwytów szpilkowych (grunt). Wyposażony w tablicę epoksydową o wymiarach 90x77 cm, obręcz popularną i siatkę do obręczy. Podstawa z regulowaną wysokością.

1-27

Zestaw do koszykówki zawieszany na drabince gimnastycznej

Zestaw do koszykówki zawieszany na drabince gimnastycznej, przeznaczony do treningów w salach gimnastycznych. Składa się z tablicy oraz obręczy z siatką. Wyposażony jest w stalowy uchwyt do zawieszania na szczeblach drabinek gimnastycznych. Konstrukcja uchwytów zaczepowych gwarantuje bezpieczne i stabilne zawieszenie tablicy. Zestaw bardzo łatwy w montażu i wygodny w magazynowaniu.

1-1000 Zestaw do koszykówki zawieszany na drabince gimnastycznej, tablica 90x120 cm

1-1001 Zestaw do koszykówki zawieszany na drabince gimnastycznej, tablica MiniStreetBall 90x77 cm

Zestaw do koszykówki naścienny treningowy

Kompaktowy zestaw do koszykówki naścienny, treningowy, z tablicą o wymiarach 90x120 (bez ramy metalowej), obręczą popularną i siatką. Przeznaczony do instalacji na poprzecznych boiskach treningowych w halach sportowych. Może być również zastosowany jako kosz główny w małych salach gimnastycznych lub jako domowy zestaw do ćwiczeń. Konstrukcja wykonana z profili stalowych, malowana proszkowo. Obręcz jest mocowana bezpośrednio do konstrukcji stalowej, przez co płyta tablicy nie jest narażona na uszkodzenia w wyniku obciążeń występujących na kosz.

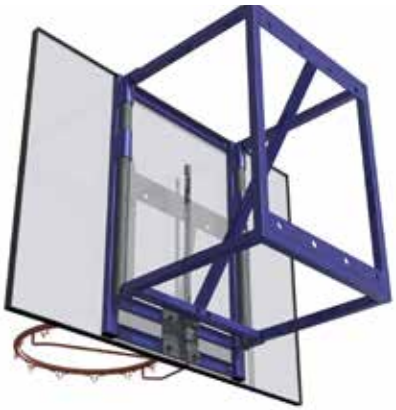

1-103-K Zestaw do koszykówki naścienny treningowy z regulacją wysokości, wysięg 60 cm

1-104-K Zestaw do koszykówki naścienny treningowy, wysięg 70 cm

Konstrukcja słupowa do koszykówki, stosowana w obiektach zamkniętych

Konstrukcja do koszykówki jednosłupowa lub dwusłupowa, przeznaczona do mocowania tablic o wymiarach 90x120 cm i 105x180 cm. Konstrukcja wykonana jest z profilu stalowego zamkniętego, kwadratowego o wymiarach 100x100 mm. Całość malowana proszkowo.
Konstrukcja umożliwia ustawienie tablicy na dowolnej wysokości, wysięg ramienia mocującego tablicę dostępny jest w następujących długościach: L = 1,2 m, L = 1,4 m, L = 1,6 m.
Produkowana jest w dwóch wersjach: jako konstrukcja mocowana na stałe w podłożu lub mocowana w tulei (możliwość demontażu). Do konstrukcji mogą być mocowane tablice ze szkła akrylowego lub epoksydowe oraz różne typy obręczy.
Istnieje również możliwość instalacji mechanizmu regulacji wysokości, co umożliwia płynną zmianę wysokości tablicy bez konieczności regulowania wysięgnika konstrukcji.

1-26 1-29

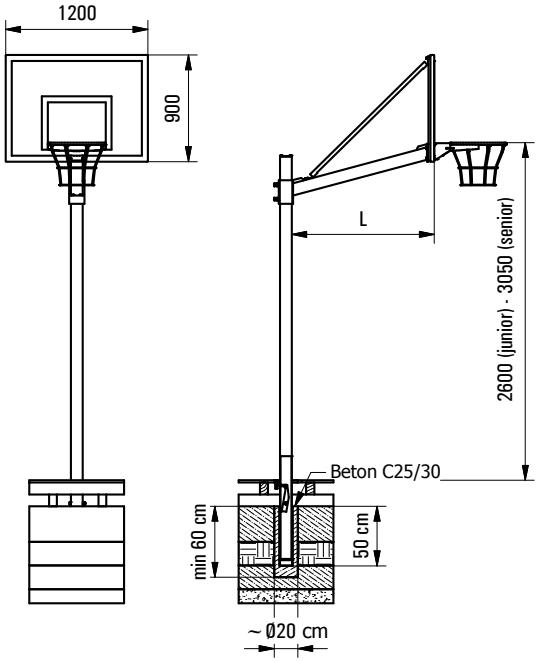

Konstrukcja jednosłupowa – typ: anty-wandal

Trwała i odporna konstrukcja do koszykówki jednosłupowa, przeznaczona do mocowania tablic o wymiarach 105x180 cm. Konstrukcja wykonana jest z profilu stalowego zamkniętego, kwadratowego o wymiarach 150x150 mm, zabezpieczonego antykorozyjnie przez cynkowanie ogniowe.

Konstrukcja umożliwia ustawienie tablicy na dowolnej wysokości, wysięg ramienia mocującego tablicę dostępny jest w czterech długościach: L = 1,2 m, L = 1,4 m, L = 1,6 m. L = 2,2 m.

Przeznaczona do gry na otwartej przestrzeni (boiska szkolne, place zabaw). Produkowana w dwóch wersjach: jako konstrukcja mocowana na stałe w podłożu lub mocowana w tulei (możliwość demontażu). Do konstrukcji mogą być mocowane tablice epoksydowe lub kratownicowe oraz różne typy obręczy w wersji ocynkowanej. Istnieje również możliwość instalacji mechanizmu regulacji wysokości, co umożliwia płynną zmianę wysokości tablicy bez konieczności regulowania wysięgnika konstrukcji.

1-29

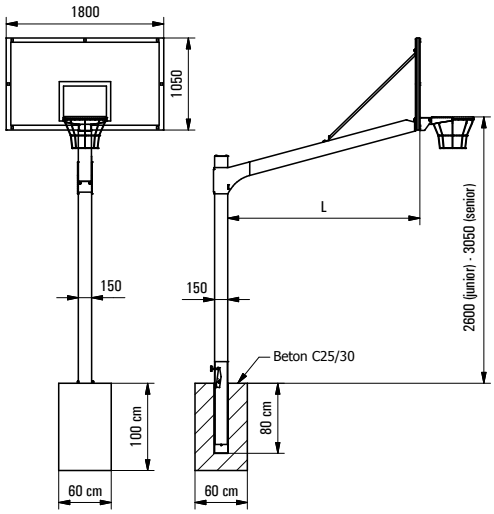

ZNAK ZGODNOŚCI Z POLSKĄ NORMĄ

PN

JAKOŚĆ · BEZPIECZEŃSTWO · ZAUFANIE

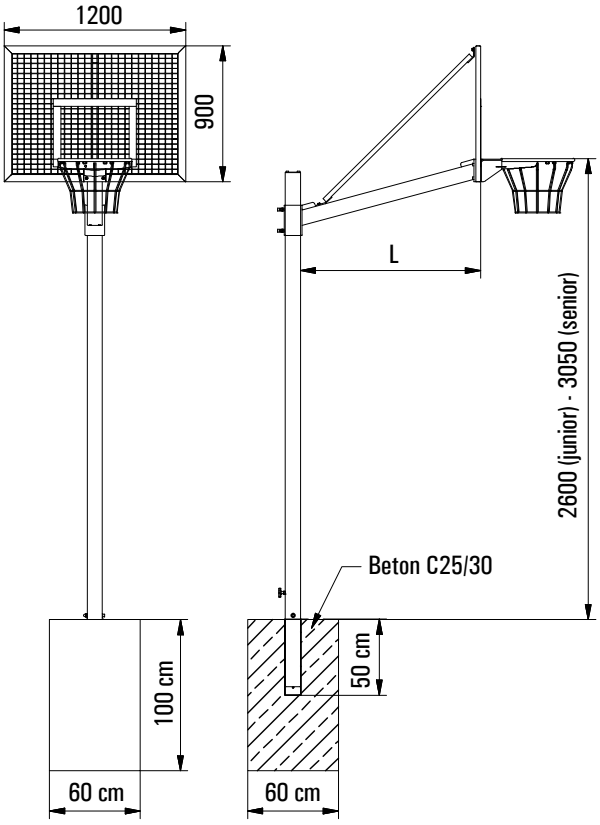

Konstrukcja jednosłupowa

Konstrukcja do koszykówki jednosłupowa przeznaczona do mocowania tablic o wymiarach 90x120 cm oraz 105x180 cm. Konstrukcja wykonana jest z profilu stalowego zamkniętego, kwadratowego o wymiarach 100x100 mm, zabezpieczonego antykorozyjnie poprzez cynkowanie ogniowe. Konstrukcja umożliwia ustawienie tablicy na dowolnej wysokości, wysięg ramienia mocującego tablicę dostępny jest w trzech długościach: L=1,2 m, L=1,4 m, L=1,6 m. Przeznaczona do gry na otwartej przestrzeni (boiska szkolne, place zabaw). Produkowana w dwóch wersjach: jako konstrukcja mocowana na stałe w podłożu lub mocowana w tulei (możliwość demontażu). Do konstrukcji mogą być mocowane tablice epoksydowe lub kratownicowe oraz różne typy obręczy w wersji ocynkowanej. Istnieje również możliwość instalacji mechanizmu regulacji wysokości, co umożliwia płynną zmianę wysokości tablicy bez konieczności regulowania wysięgnika konstrukcji.

1-26 1-29

Tablica epoksydowa z mechanizmem regulacji wysokości

Tablica do koszykówki stalowa (kratownica typu VEMA)

Konstrukcja dwusłupowa z mechanizmem regulacji wysokości

Konstrukcja dwusłupowa

Konstrukcja do koszykówki dwusłupowa przeznaczona do mocowania tablic o wymiarach 105x180 cm. Konstrukcja wykonana jest z profilu stalowego zamkniętego, kwadratowego o wymiarach 100x100 mm, zabezpieczonego antykorozyjnie poprzez cynkowanie ogniowe.

Konstrukcja umożliwia ustawienia tablicy na dowolnej wysokości, wysięg ramienia mocującego tablicę dostępny jest w czterech długościach: L=1,2 m, L=1,4 m, L=1,6 m, L=2,2 m. Przeznaczona do gry na otwartej przestrzeni (boiska szkolne, place zabaw).

Produkowana jest w dwóch wersjach: jako konstrukcja mocowana na stałe w podłożu lub mocowana w tulei (posiada możliwość demontażu). Do konstrukcji mogą być mocowane tablice epoksydowe lub kratownicowe oraz różne typy obręczy w wersji ocynkowanej. Istnieje również możliwość instalacji mechanizmu regulacji wysokości, co umożliwia płynną zmianę wysokości tablicy bez konieczności regulowania wysięgnika konstrukcji.

1-28

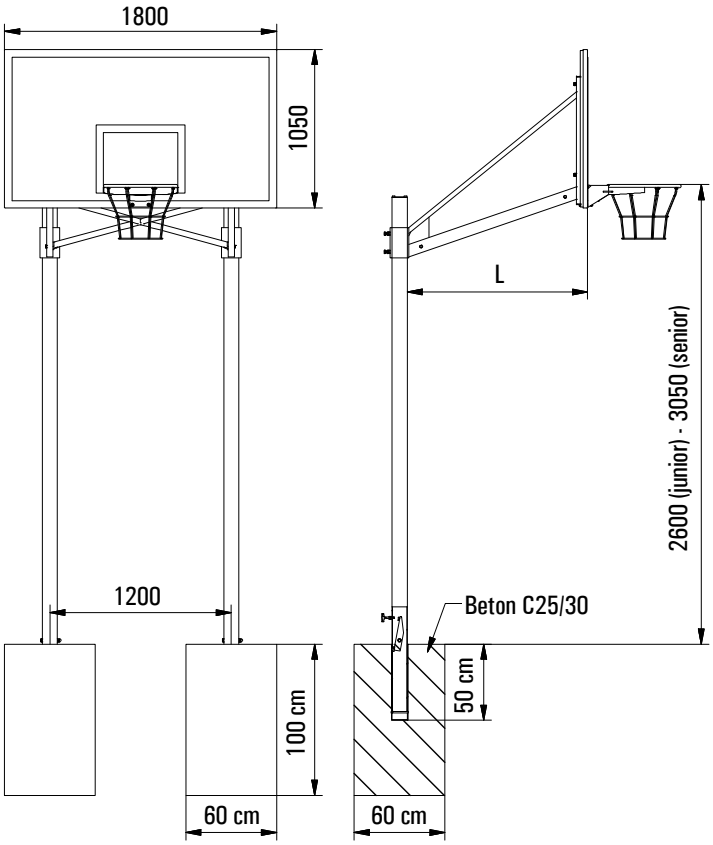

Tablica do koszykówki stalowa (kratownica typu VEMA)

Tablica do koszykówki profesjonalna, szkło hartowane o wymiarach 105x180 cm i grubości 12 mm

Tablica do koszykówki profesjonalna; przeźroczyste szkło hartowane o wymiarach 105x180 cm i grubości 12 mm, mocowane na ramie metalowej, bezotworowy system mocowania płyty szklanej do metalowej ramy. Zastosowane mocowanie obręczy do konstrukcji tablicy uniemożliwia przenoszenie na płytę tablicy obciążeń, działających na obręcz. Ze względów bezpieczeństwa do tablicy ze szkła hartowanego konieczne jest zamontowanie osłony dolnej krawędzi.
Produkt zgodny z przepisami FIBA.

1-10 Tablica 105x180 cm, grubość szkła 12 mm

Tablice do koszykówki akrylowe o wymiarach 105x180 cm i 90x120 cm, mocowane na ramie metalowej

Tablice do koszykówki o wymiarach 105x180 cm i 90x120 cm; przeźroczyste szkło akrylowe, mocowane w odpowiedni sposób do ramy tablicy. Zastosowane mocowanie obręczy do metalowej ramy tablicy uniemożliwia przenoszenie na płytę tablicy obciążeń, działających na obręcz. Ze względów bezpieczeństwa do tablicy akrylowej zalecane jest zamontowanie osłony dolnej krawędzi.

1-11 Tablica akrylowa 105x180 cm, grubość szkła 15 mm

1-12 Tablica akrylowa 105x180 cm, grubość szkła 10 mm

1-14 Tablica akrylowa 90x120 cm, grubość szkła 10 mm

Tablice do koszykówki epoksydowe o wymiarach 105x180 cm i 90x120 cm, mocowane na ramie metalowej

Tablice do koszykówki o wymiarach 105x180 cm i 90x120 cm; nieprzeźroczysta płyta epoksydowa o grubości 18 mm, w odpowiedni sposób mocowana do metalowej ramy tablicy.
Zastosowane mocowanie obręczy do ramy tablicy uniemożliwia przenoszenie na płytę tablicy obciążeń, działających na obręcz.

1-15 Tablica epoksydowa 90x120 cm

1-13 Tablica epoksydowa 105x180 cm

Tablica do koszykówki profesjonalna 105x180 cm i treningowa 90x120 cm - płyta epoksydowa, na ramie metalowej cynkowanej ogniowo

Tablica do koszykówki zbudowana z nieprzeźroczystej płyty epoksydowej o grubości 18 mm, w odpowiedni sposób mocowanej do metalowej ramy, która jest zabezpieczona antykorozyjnie poprzez cynkowanie ogniowe. Zastosowane mocowanie obręczy do ramy tablicy uniemożliwia przenoszenie na płytę tablicy obciążeń, działających na obręcz.

1-83 Tablica treningowa 90x120 cm, grubość 18 mm

1-84 Tablica profesjonalna 105x180 cm, grubość 18 mm

Tablica do koszykówki stalowa, kratownicowa, o wymiarach 90x120 cm i 105x180 cm, na ramie metalowej, cynkowana ogniowo

Tablica do koszykówki kratownicowa o wymiarach 90x120 cm i 105x180 cm, na ramie metalowej. W całości wykonana ze stali, wewnątrz ramy stalowej osadzona jest kratka, całość zabezpieczona antykorozyjnie poprzez cynkowanie ogniowe. Tablica jest przeznaczona do montażu na konstrukcji jednosłupowej lub dwusłupowej na boiskach zewnętrznych.

1-81 Tablica treningowa 105x180 cm

1-82 Tablica profesjonalna 90x120 cm

Obręcz do koszykówki PRESSMATIC, uchylna z siłownikami gazowymi

Obręcz posiada dodatkowe wzmocnienia, wpływające na jej trwałość; zastosowany zamknięty mechanizm uchylający z systemem siłowników gazowych gwarantuje pełne bezpieczeństwo. Dzięki zastosowaniu nowoczesnego rozwiązania technicznego powrót obręczy do pozycji wyjściowej jest natychmiastowy i pozbawiony drgań.
Obręcz malowana lakierem proszkowym (kolor zgodny z przepisami). Montowana do tablic zainstalowanych w obiektach zamkniętych (sale gimnastyczne, hale sportowe).

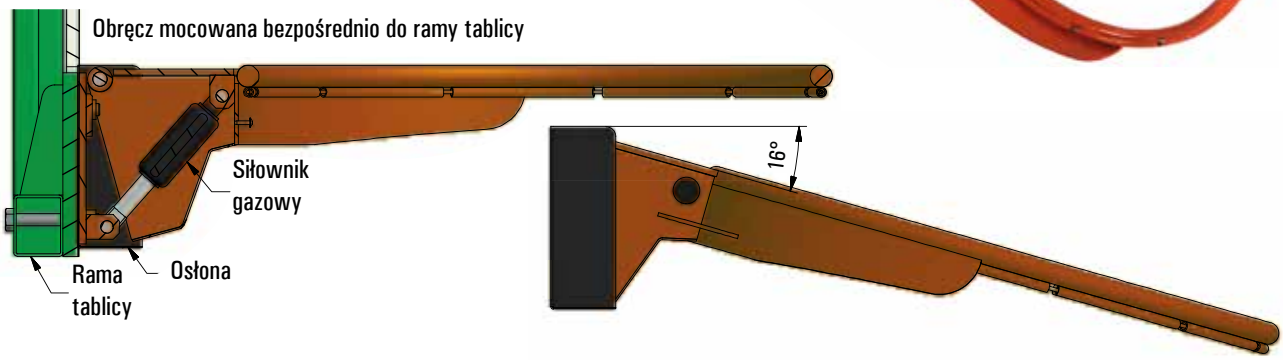

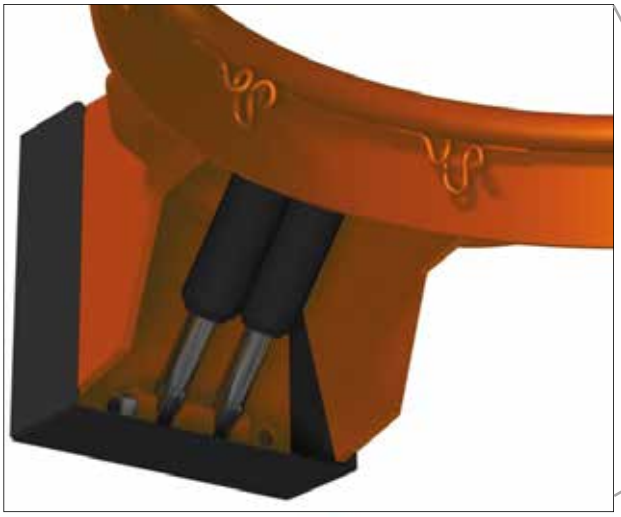

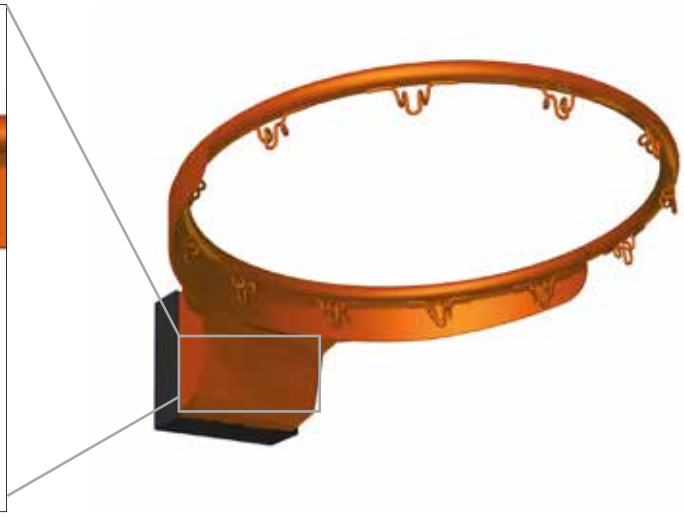

Nr art.	Obręcz PRESSMATIC	Typowa	Na zamówienie
1-02	Obręcz PRESSMATIC - 12-punktowy system mocowania siatki za pomocą bezpiecznych systemowych haków	x	
1-02-1	Obręcz PRESSMATIC - bezhakowy system mocowania siatki za pomocą pręta	x	
1-02-10	Obręcz PRESSMATIC - kołnierzowy systemem mocowania siatki		x

Obręcz do koszykówki SPRINGMATIC, uchylna, sprężynowa

Obręcz posiada wbudowany mechanizm uchylny z zastosowaniem jednej lub kilku sprężyn, uchyla się przy obciążeniu ok. 35, 70 lub 105 kg. Posiada dodatkowe wzmocnienia wpływające na jej wytrzymałość. Dostępna w wersji montowanej do tablic zainstalowanych w obiektach zamkniętych (modele malowane proszkowo na kolor zgodny z przepisami) oraz na otwartej przestrzeni (modele cynkowane).

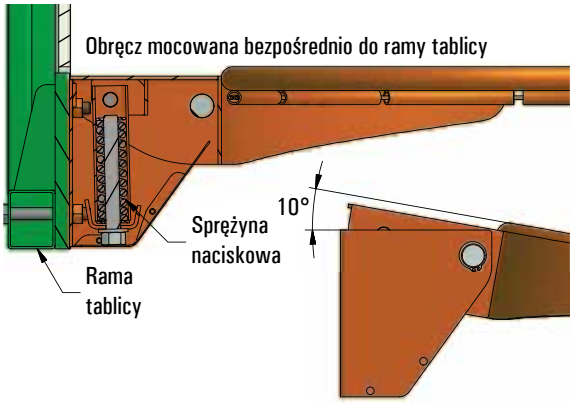

Obręcz SPRINGMATIC dla obiektów zamkniętych	Nr artykułu	Uchyla się przy obciążeniu	Typowa	Na zamówienie
Obręcz SPRINGMATIC malowana proszkowo, 12-punktowy system mocowania siatki za pomocą bezpiecznych systemowych haków	1-06/35	35 kg		x
	1-06/70	70 kg		x
	1-06/105	105 kg		x
Obręcz SPRINGMATIC malowana proszkowo, bezhakowy system mocowania siatki za pomocą pręta	1-06-1/35	35 kg	x	
	1-06-1/70	70 kg	x	
	1-06-1/105	105 kg	x	
Obręcz SPRINGMATIC malowana proszkowo, z kołnierzowym systemem mocowania siatki	1-06-10/35	35 kg		x
	1-06-10/70	70 kg		x
	1-06-10/105	105 kg		x

Obręcz SPRINGMATIC dla obiektów zewnętrznych	Nr artykułu	Uchyla się przy obciążeniu	Typowa	Na zamówienie
Obręcz SPRINGMATIC cynkowana, 12-punktowy system mocowania siatki za pomocą bezpiecznych systemowych haków	1-06-3/35	35 kg		x
	1-06-3/70	70 kg		x
	1-06-3/105	105 kg		x
Obręcz SPRINGMATIC cynkowana, bezhakowy system mocowania siatki za pomocą pręta	1-06-2/35	35 kg		x
	1-06-2/70	70 kg		x
	1-06-2/105	105 kg		x
Obręcz SPRINGMATIC cynkowana, 12 uchwytów do mocowania siatki łańcuchowej	1-06-05/35	35 kg	x	
	1-06-05/70	70 kg	x	
	1-06-05/105	105 kg	x	
Obręcz SPRINGMATIC cynkowana, 8 uchwytów do mocowania siatki łańcuchowej	1-06-4/35	35 kg		x
	1-06-4/70	70 kg		x
	1-06-4/105	105 kg		x
Obręcz SPRINGMATIC cynkowana, z kołnierzowym systemem mocowania siatki	1-06-11/35	35 kg		x
	1-06-11/70	70 kg		x
	1-06-11/105	105 kg		x

Obręcz do koszykówki stała STANDARD

Obręcz posiada dodatkowe wzmocnienie z blachy o grubości 3 mm, wpływające na jej trwałość. Dostępna w wersji montowanej do tablic zainstalowanych w obiektach zamkniętych (modele malowane proszkowo na kolor zgodny z przepisami) oraz na otwartej przestrzeni (modele cynkowane).

Nr art.	Obręcz stała STANDARD dla obiektów zamkniętych	Typowa	Na zamówienie
1-01	Obręcz stała STANDARD malowana proszkowo - 12-punktowy system mocowania siatki za pomocą bezpiecznych systemowych haków	x	
1-01-1	Obręcz stała STANDARD malowana proszkowo - bezhakowy system mocowania siatki za pomocą pręta		x

Nr art.	Obręcz stała STANDARD dla obiektów zewnętrznych	Typowa	Na zamówienie
1-01-5	Obręcz stała STANDARD cynkowana - 12 uchwytów do mocowania siatki łańcuchowej	x	
1-01-4	Obręcz stała STANDARD cynkowana - 8 uchwytów do mocowania siatki łańcuchowej	x	
1-01-3	Obręcz stała STANDARD cynkowana - 12-punktowy system mocowania siatki za pomocą bezpiecznych systemowych haków		x
1-01-2	Obręcz stała STANDARD cynkowana - bezhakowy system mocowania siatki za pomocą pręta		x

Obręcz do koszykówki stała WZMOCNIONA

Obręcz posiada dodatkowe wzmocnienie z blachy o grubości 5 mm, wpływające na jej trwałość. Dostępna w wersji montowanej do tablic zainstalowanych w obiektach zamkniętych (modele malowane proszkowo na kolor zgodny z przepisami) oraz na otwartej przestrzeni (modele cynkowane).

Nr art.	Obręcz stała WZMOCNIONA dla obiektów zamkniętych	Typowa	Na zamówienie
1-04	Obręcz stała WZMOCNIONA malowana proszkowo - 12-punktowy system mocowania siatki za pomocą bezpiecznych systemowych haków	x	
1-04-1	Obręcz stała WZMOCNIONA malowana proszkowo - bezhakowy system mocowania siatki za pomocą pręta		x
1-04-10	Obręcz stała WZMOCNIONA malowana proszkowo, z kołnierzowym systemem mocowania siatki		x

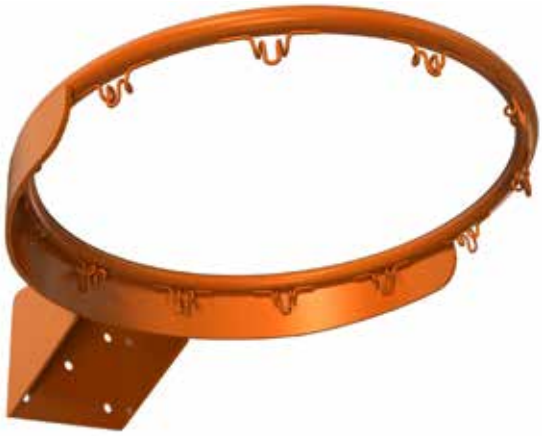

Nr art.	Obręcz stała WZMOCNIONA dla obiektów zewnętrznych	Typowa	Na zamówienie
1-04-3	Obręcz stała WZMOCNIONA cynkowana - 12-punktowy system mocowania siatki za pomocą bezpiecznych systemowych haków		x
1-04-2	Obręcz stała WZMOCNIONA cynkowana - bezhakowy system mocowania siatki za pomocą pręta		x
1-04-5	Obręcz stała WZMOCNIONA cynkowana - 12 uchwytów do mocowania siatki łańcuchowej		x
1-04-4	Obręcz stała WZMOCNIONA cynkowana - 8 uchwytów do mocowania siatki łańcuchowej		x
1-04-11	Obręcz stała WZMOCNIONA cynkowana, z kołnierzowym systemem mocowania siatki		x

Obręcz do koszykówki stała POPULARNA

Obręcz przeznaczona do stosowania w zestawach treningowych, z usztywniającymi wspornikami prętowymi. Dostępna w wersji montowanej do tablic zainstalowanych w obiektach zamkniętych (modele malowane proszkowo na kolor zgodny z przepisami) oraz na otwartej przestrzeni (modele cynkowane).

Nr art.	Obręcz stała POPULARNA dla obiektów zamkniętych	Typowa	Na zamówienie
1-05	Obręcz stała POPULARNA malowana proszkowo - 12-punktowy system mocowania siatki za pomocą bezpiecznych systemowych haków	x	
1-05-1	Obręcz stała POPULARNA malowana proszkowo - bezhakowy system mocowania siatki za pomocą pręta		x

Nr art.	Obręcz stała POPULARNA dla obiektów zewnętrznych	Typowa	Na zamówienie
1-05-3	Obręcz stała POPULARNA cynkowana - 12-punktowy system mocowania siatki za pomocą bezpiecznych systemowych haków		x
1-05-2	Obręcz stała POPULARNA cynkowana - bezhakowy system mocowania siatki za pomocą pręta		x
1-05-5	Obręcz stała POPULARNA cynkowana - 12 uchwytów do mocowania siatki łańcuchowej		x
1-05-4	Obręcz stała POPULARNA cynkowana - 8 uchwytów do mocowania siatki łańcuchowej		x

Siatki łańcuchowe do obręczy cynkowanych, 8 i 12 punktów mocowania, cynkowane galwanicznie

1-52 Siatka łańcuchowa, 8 punktów mocowania

1-53 Siatka łańcuchowa, 12 punktów mocowania

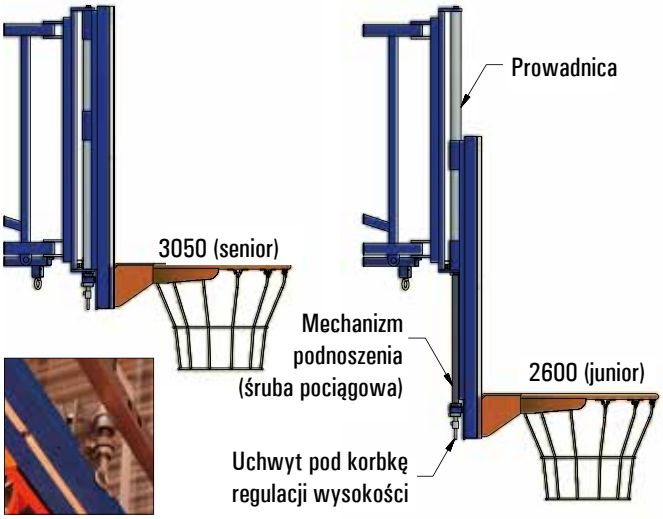

Napęd elektryczny

Mechanizm regulacji wysokości tablicy

Mechanizm regulacji wysokości do tablic 90x120 cm oraz 105x180 cm. Konstrukcja mechanizmu pozwala łatwo i szybko zmienić wysokość tablicy wraz z obręczą w stosunku do podłoża w przedziale 260 - 305 cm. Dokonuje się tego przez ręczne obracanie korbką regulacyjną uchwytu śruby pociągowej. Mechanizm przeznaczony do mocowania przy wszystkich typach konstrukcji mocujących tablice w halach i obiektach sportowych.

1-41 Mechanizm regulacji wysokości tablicy 105x180 cm

1-42 Mechanizm regulacji wysokości tablicy 90x120 cm

1-43 Mechanizm regulacji wysokości tablicy 105x180 cm, cynkowany ogniowo

1-44 Mechanizm regulacji wysokości tablicy 90x120 cm, cynkowany ogniowo

1-45 Napęd elektryczny mechanizmu regulacji wysokości tablicy, sterowany przewodowo lub bezprzewodowo

Osłona słupa do koszykówki

1-35 **1-35-15**

Wykonana z gąbki o grubości 5 cm, pokrytej PVC o gramaturze 650 g/m², zapinana na rzepy, wysokość: 200 cm. Dostępne kolory: niebieski, zielony, czerwony.

Siatki do obręczy do koszykówki

Oferujemy szeroki wybór siatek do obręczy do koszykówki. Wśród modeli znajdują się siatki treningowe, turniejowe oraz profesjonalne.

Osłona tablicy do koszykówki

Wykonana z gąbki poliuretanowej, mocowana do krawędzi tablicy, wykonanej ze szkła akrylowego lub hartowanego 90x120 cm lub 105x180 cm, zapewnia bezpieczeństwo w czasie gry. Dostępne kolory: niebieski, zielony, czerwony.

1-31 Osłona tablicy 105x180 cm

1-33 Osłona tablicy 90x120 cm

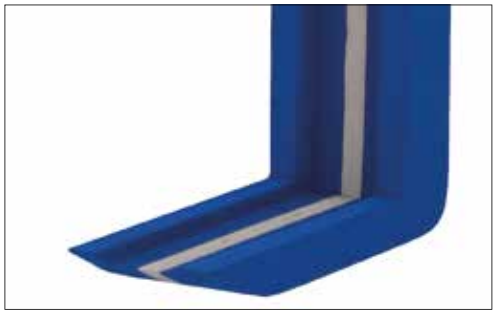

Siatkówka FIVB

System do siatkówki z certyfikatem FIVB. Najwyższa jakość wykonania oraz atrakcyjny design. Uniwersalny, profesjonalny, przeznaczony do rozgrywek na każdym poziomie.

W skład systemu wchodzą:

- słupki do siatkówki **2-90**
- osłony słupków **2-92**
- tuleja z ramą i deklem do słupków **2-91**
- antenki **2-94**
- stanowisko sędziowskie **2-95**
- siatka **2-93**

FIVB

THE FEDERATION INTERNATIONALE DE VOLLEYBALL

CERTIFIES

JINLING SPORTS

"FIVB - APPROVED"

Wszystkie elementy systemu objęte są certyfikatem FIVB

System słupków do siatkówki profesjonalny aluminiowy ALFA 70x120 mm, z naciągiem wewnątrz profilu

Profesjonalne aluminiowe słupki do siatkówki z naciągiem wewnętrznym

2-30

Profesjonalne słupki wykonane ze specjalnego profilu aluminiowego 70x120 mm, zapewniającego wysoką sztywność i odporność na zginanie. Urządzenie naciągowe w całości znajduje się wewnątrz profilu. Konstrukcja słupków umożliwia ustawienie siatki na dowolnej wysokości w przedziale 106 – 250 cm, co pozwala na zastosowanie ich także do gry w tenisa i badmintona. W słupkach zastosowane zostały nowatorskie rozwiązania mechanizmu naciągowego. Blokowanie wysokości naciągu (siatki) dokonywane jest poprzez zacisk mimośrodowy z wkładką teflonową. Składana korbka naciągowa została zintegrowana ze słupkiem; po naprężeniu siatki jest prostowana i chowana wewnątrz głównego profilu. Słupki są przystosowane do 6-punktowego zamocowania boków siatki. Końcówka linki naprężającej siatkę łączona jest z wyprowadzonym fragmentem linki za pomocą szybkozłącza, co zapewnia bardzo wygodne zakładanie siatki.

Słupki przeznaczone do montażu na boisku głównym w salach sportowych o szerokości powyżej 12 m oraz na boiskach treningowych w salach powyżej 24 m; mogą być montowane również na boiskach zewnętrznych. Nie wymagają odciągów od podłoża.

Poprzez zastosowanie dodatkowej listwy z uchwytami (zestaw słupka dwustronnego należy zamówić oddzielnie) słupki mają możliwość dwustronnego zastosowania.

Profil aluminowy

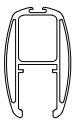

70x120 mm

Słupek do siatkówki środkowy, profesjonalny aluminiowy z naciągiem wewnętrznym

Słupek do siatkówki środkowy, profesjonalny aluminiowy z naciągiem wewnętrznym blokowanym mimośrodowo. Wykonany ze specjalnego profilu aluminiowego 70x120 mm; możliwość zawieszenia siatki na dowolnej wysokości pozwala na uniwersalne wykorzystanie słupków do gry w siatkówkę, tenisa i badmintona. Składana korbka naciągowa chowana wewnątrz profilu głównego.

Możliwość używania słupka jako środkowego uzyskiwana jest poprzez instalację dodatkowej listwy w specjalnie do tego celu zaprojektowanej bruździe w profilu słupka.

Profil aluminowy

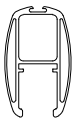

70x120 mm

2-05

Osłony słupków do siatkówki profesjonalnych (profil 70x120)

Osłony słupków aluminiowych profesjonalnych do siatkówki (70x120 mm), wykonane z gąbki o grubości 5 cm, pokrytej skórą syntetyczną na konstrukcji wzmacniającej, zapinane na rzepy. Zwiększają bezpieczeństwo użytkowania słupków. Wysokość - 200 cm.

Dostępne w kolorze żółtym lub niebieskim.

2-35

Tuleja montażowa słupka aluminiowego 70x120 mm

Tuleja montażowa przeznaczona do mocowania profesjonalnego słupka aluminiowego do siatkówki z naciągiem wewnętrznym. Tuleja wykonana jest z rury salowej o średnicy 133 mm, zabezpieczona poprzez cynkowanie ogniowe.

Profil stalowy

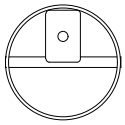

Ø133 mm

2-31

ZNAK ZGODNOŚCI Z POLSKĄ NORMĄ
PN
JAKOŚĆ - BEZPIECZEŃSTWO - ZAUFANIE

System słupków do siatkówki turniejowy aluminiowy BETA 120x100 mm, naciąg typu SLIM

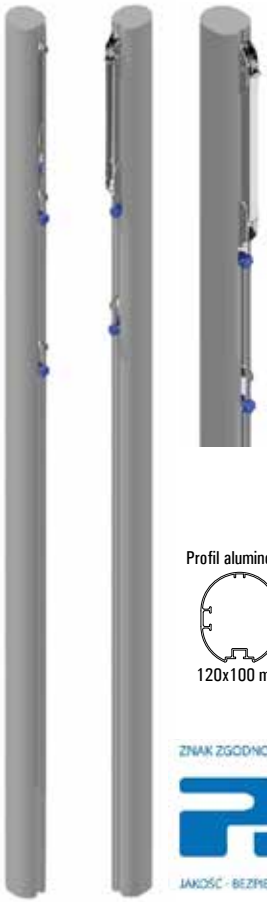

Słupki do siatkówki turniejowe, profil aluminiowy 120x100 mm, naciąg typu SLIM

Słupki do siatkówki turniejowe z regulacją wysokości. Wykonane są z profilu aluminiowego żebrowanego owalnego 120x100 mm.

Naciąg typu SLIM, przesuwany w bruździe profilu słupka, pozwala na płynną regulację wysokości siatki w zakresie 100 - 250 cm (siatkówka, tenis, badminton).

Mocowane w tulejach osadzonych w podłożu. Nie wymagają odciągów od podłoża. Słupki przeznaczone są do montażu na boisku głównym w salach sportowych o szerokości powyżej 12 m, mogą być montowane również na boiskach zewnętrznych.

2-111

Profil aluminowy

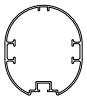

120x100 mm

ZNAK ZGODNOŚCI Z POLSKĄ NORMĄ

PN

JAKOŚĆ · BEZPIECZEŃSTWO · ZAUFANIE

Słupki do siatkówki turniejowe na podstawie ramowej, przykręcane do podłoża, profil aluminiowy 120x100 mm

Słupki do siatkówki turniejowe na podstawie ramowej, wykonane ze specjalnego owalnego profilu aluminiowego żebrowanego 120x100 mm. Wyposażone w kółka, umożliwiające szybki i łatwy transport. Naciąg zewnętrzny typu SLIM umożliwia płynną regulację wysokości zawieszenia siatki w zakresie 100 – 250 cm, co pozwala na zastosowanie słupków do różnego rodzaju gier, a także dostosowanie gry do umiejętności zawodników.

Profil aluminowy

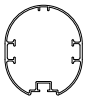

120x100 mm

2-50

Osłony słupków do siatkówki turniejowych (profil 120x100)

Osłony słupków aluminiowych turniejowych do siatkówki (120x100 mm), wykonane z gąbki o grubości 5 cm, pokrytej skórą syntetyczną na konstrukcji wzmacniającej, zapinane na rzepy. Zwiększają bezpieczeństwo użytkowania słupków.

Wysokość - 200 cm.

Dostępne w kolorze żółtym lub niebieskim.

2-35-2

Tuleja montażowa słupka aluminiowego 120x100 mm

Tuleja montażowa, przeznaczona do instalacji turniejowego słupka do siatkówki 120x100 mm, wykonana z rury stalowej o średnicy zewnętrznej 133 mm, zabezpieczona poprzez cynkowanie ogniowe.

Profil stalowy

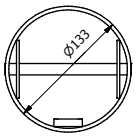

2-112

System słupków do siatkówki turniejowy wielofunkcyjny aluminiowy GAMMA 116x76 mm, naciąg typu SLIM

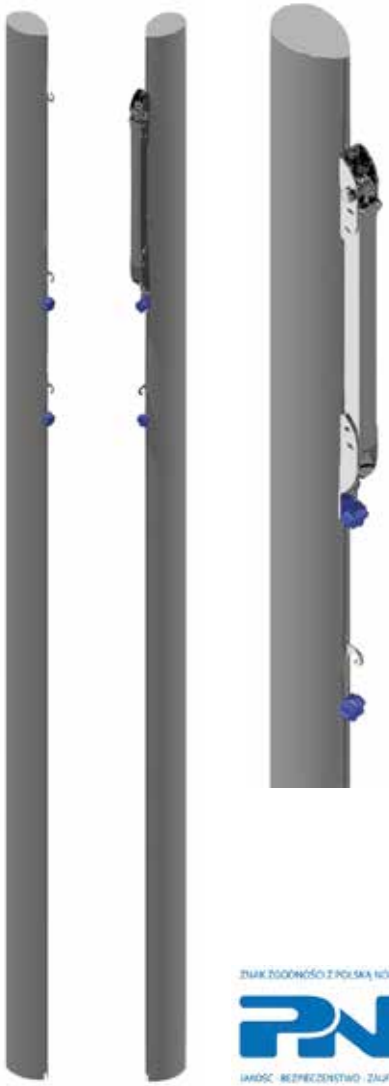

Słupki do siatkówki turniejowe wielofunkcyjne, profil aluminiowy 116x76 mm, naciąg typu SLIM

Słupki wykonane ze specjalnego profilu aluminiowego 116x76 mm, mocowane w tulejach osadzonych w podłożu. Nie wymagają odciągów od podłoża. Śruba naciągu siatki osłonięta profilem stalowym.

W skład kompletu słupków wchodzą: zewnętrzne urządzenie naciągowe z zastosowaniem osłoniętej śruby trapezowej i haka zaczepowego; haki zaczepowe zamocowane na przeciwległym słupku (przesuwne). Powyższe rozwiązanie daje możliwość zawieszenia siatki na dowolnej wysokości w zakresie 100 – 250 cm, co pozwala na wykorzystanie zestawu do gry w siatkówkę, tenisa i badmintona.

Słupki do montażu na boisku głównym w salach sportowych o szerokości powyżej 12 m oraz na boiskach treningowych w salach powyżej 24 m; mogą być montowane również na boiskach zewnętrznych.

Słupki mogą zostać zainstalowane na boiskach do gry w siatkówkę plażową, z zastosowaniem specjalnych tulei montażowych, przeznaczonych do mocowania w piasku lub do zabetonowania.

Profil aluminowy

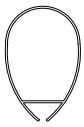

116x76 mm

2-101

Tuleja montażowa słupka aluminiowego 116x76 mm

Tuleja montażowa, przeznaczona do mocowania aluminiowego słupka turniejowego do siatkówki 116x76 mm. Tuleja wykonana jest z rury stalowej o średnicy 133 mm, zabezpieczona poprzez cynkowanie ogniowe.

Profil stalowy

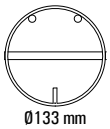

Ø133 mm

2-01-1

Osłony turniejowych słupków do siatkówki (profil 116x76)

Osłony turniejowych słupków do siatkówki, wykonane z gąbki o grubości 5 cm, pokrytej skórą syntetyczną na konstrukcji wzmacniającej, zapinane na rzepy.

Wysokość: 200 cm.

Dostępne kolory: niebieski, żółty.

2-11

Tuleja słupka aluminiowego 116x76 mm, wersja do siatkówki plażowej

Tuleja mocująca słupka aluminiowego 116x76 mm, stalowa (Ø133 mm), wersja do siatkówki plażowej, łącznie z drewnianymi krawędziakami.

Profil stalowy

Ø133 mm

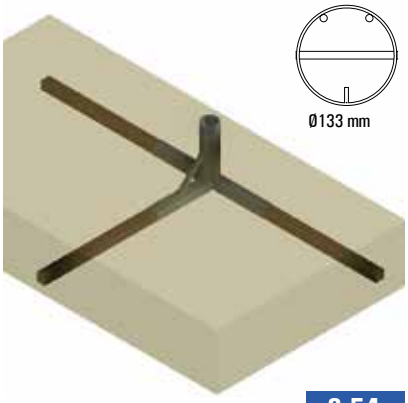

2-54

Tuleja montażowa aluminiowego słupka turniejowego 116x76 mm (dł. 100 cm)

Tuleja montażowa o długości 100 cm, przeznaczona do mocowania aluminiowego słupka turniejowego do siatkówki plażowej 116x76 mm.

Wykonana z rury stalowej o średnicy 133 mm, zabezpieczona poprzez cynkowanie ogniowe.

Profil stalowy

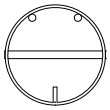

Ø133 mm

2-01-11

System słupków do siatkówki wielofunkcyjny stalowy DELTA 80x80 mm

Profil stalowy

80x80 mm

Słupki do siatkówki stalowe wielofunkcyjne, profil stalowy 80x80 mm, naciąg typu SLIM

Słupki wykonane ze specjalnego profilu stalowego 80x80 mm, mocowane w tulejach osadzanych w podłożu. Nie wymagają odciągów od podłoża. Śruba naciągu siatki osłonięta profilem stalowym. W skład kompletu słupków wchodzą: zewnętrzne urządzenia naciągowe z zastosowaniem osłoniętej śruby trapezowej i haka zaczepowego; haki zaczepowe zamocowane na przeciwległym słupku (przesuwne). Powyższe rozwiązanie daje możliwość zawieszenia siatki na dowolnej wysokości, co pozwala na uniwersalne zastosowanie zestawu do gry w siatkówkę, tenisa i badmintona. Słupki dostępne w dwóch wersjach – malowane proszkowo (obiekty wewnętrzne) i cynkowane ogniowo (boiska zewnętrzne).

Słupki mogą zostać zainstalowane na boiskach do gry w siatkówkę plażową, z zastosowaniem specjalnych tulei montażowych, przeznaczonych do mocowania w piasku lub do zabetonowania.

2-104

Słupek środkowy do siatkówki stalowy, profil stalowy 80x80 mm, wielofunkcyjny, naciąg typu SLIM

Słupek środkowy do siatkówki stalowy cynkowany ogniowo, profil stalowy 80x80 mm, wielofunkcyjny z płynną regulacją wysokości. Naciąg typu SLIM.

Profil stalowy

80x80 mm

2-102

Osłony stalowych słupków do siatkówki (profil 80x80)

Osłony stalowych słupków do siatkówki, wykonane z gąbki o grubości 5 cm, pokrytej skórą syntetyczną na konstrukcji wzmacniającej, zapinane na rzepy.

Wysokość: 200 cm.

Dostępne kolory: niebieski, żółty.

2-11

Tuleja montażowa słupka stalowego 80x80 mm

Tuleja montażowa przeznaczona do mocowania stalowego słupka do siatkówki 80x80 mm, wykonana z profilu stalowego 90x90 mm, zabezpieczona poprzez cynkowanie ogniowe.

Profil stalowy

90x90 mm

2-04-1

Tuleja mocująca słupka stalowego 80x80 mm, L=100 cm

Tuleja montażowa o długości 100 cm, przeznaczona do mocowania stalowego słupka do siatkówki plażowej 80x80 mm. Wykonana z profilu stalowego 90x90 mm, zabezpieczona poprzez cynkowanie ogniowe.

Profil stalowy

90x90 mm

2-04-11

Tuleja słupka stalowego 80x80 mm, wersja do siatkówki plażowej

Tuleja mocująca słupka stalowego, stalowa cynkowana ogniowo (profil 90x90 mm), wersja do siatkówki plażowej, łącznie z drewnianymi krawędziakami.

2-55

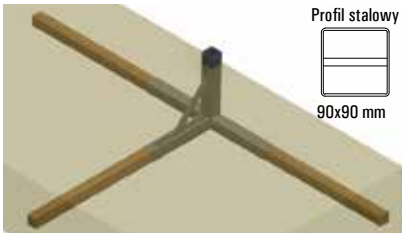

Profil stalowy

90x90 mm

Profil stalowy

80x80 mm

System naciągu z korbką

Słupki do siatkówki z naciągiem korbowym mocowane w tulejach

Stalowe słupki do siatkówki, wielofunkcyjne z płynną regulacją wysokości siatki (siatkówka, tenis); naciąg korbowy z bębnem i przekładnią. Całość cynkowana ogniowo, rozstaw słupków do 12 m.

Słupki stalowe, wykonane ze specjalnego profilu stalowego 80x80 mm, mocowane w tulejach stalowych osadzanych w podłożu. Zastosowano w nich bezpieczne urządzenie naciągowe w postaci bębna, na który nawijana jest linka siatki. Bardzo łatwe zakładanie i napinanie siatki za pomocą demontowanej korbki, obracającej bęben poprzez samohamowną przekładnię ślimakową. Konstrukcja słupków umożliwia ustawienie siatki na dowolnej wysokości w przedziale 106 – 250 cm, co pozwala na zastosowanie ich do gry zarówno w siatkówkę, jak i w tenisa i badmintona.

Słupki mogą zostać zainstalowane na boiskach do gry w siatkówkę plażową, z zastosowaniem specjalnych tulei montażowych, przeznaczonych do mocowania w piasku lub do zabetonowania.

2-40

Słupki do siatkówki przenośne z przeciwwagą, naciąg typu SLIM

Zestaw składa się z dwóch stalowych słupków z płynną regulacją wysokości i wózków z obciążnikami walizkowymi (180 kg na 1 słupek), zapewniającymi stabilność zestawu. Układ jezdny zamontowany przy wózku ułatwia ustawianie i transport słupków. Specjalne uchwyty gwarantują bezpieczny sposób wkładania i wyjmowania obciążników.

Zestaw produkowany w wersji malowanej (obiekty wewnętrzne) lub cynkowanej ogniowo (boiska zewnętrzne).

2-32

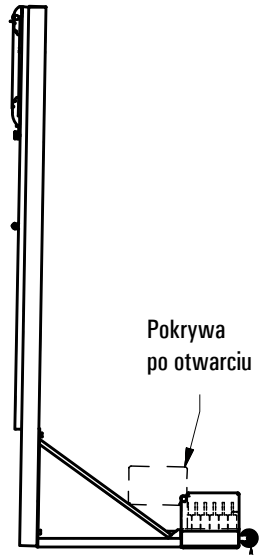

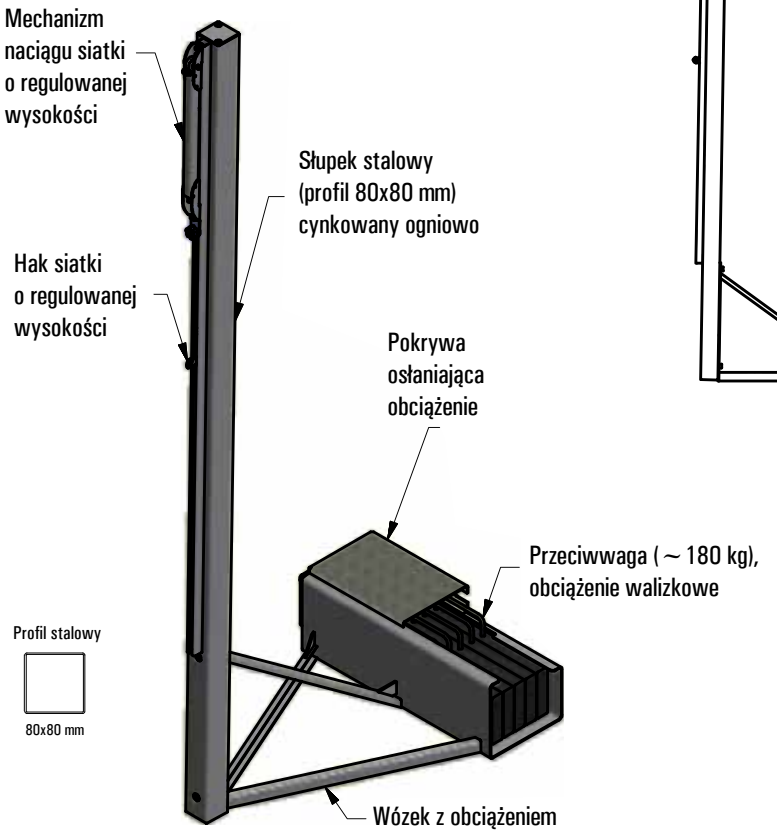

Słupki do siatkówki na podstawie ramowej, przykręcane do podłoża, profil 80x80 mm

Słupki stalowe wykonane z specjalnego profilu stalowego 80x80 mm, osadzone na podstawie ramowej, umożliwiającej szybki i bezpieczny montaż do posadzki za pomocą kotwy. System przeznaczony jest głównie do zastosowania w halach sportowych, gdzie utrudniona jest instalacja tulei, np. w przypadku hal na stropie.

Mocowanie słupka do podłoża odbywa się za pomocą śruby z uchwytem, wkręcanej do kotwy osadzonej w wylewce betonowej hali sportowej. Duża powierzchnia profili ramy dolnej bezpiecznie leży na posadzce, bez ryzyka uszkodzeń jej nawierzchni. Po zdemontowaniu słupkami można przejeżdżać do magazynu, dzięki kółkom tworzywowym zainstalowanym z tyłu ramy.

W słupkach zastosowano bezpieczne urządzenie naciągowe w postaci bębna, na który nawijana jest linka siatki. Bardzo łatwe zakładanie i napinanie siatki za pomocą demontowanej korbki, obracającej bęben poprzez samohamowną przekładnię ślimakową.
Wszystkie elementy są bezpiecznie wykończone, wystające elementy są osłonięte nakładkami plastikowymi, przez co zapewnione jest bezpieczne użytkowanie.

Konstrukcja słupków umożliwia ustawienie siatki na dowolnej wysokości w przedziale 106 - 250 cm, co pozwala na zastosowanie ich do gry zarówno w siatkówkę, jak i w tenisa czy badmintona.

Profil stalowy

80x80 mm

2-41

Zestaw szyn ściennych wraz z mechanizmem naciągowym, naciąg typu SLIM

Szyny mocowane do przeciwległych ścian służą jako prowadnice dla urządzenia naciągowego i haków zaczepowych.

Konstrukcja pozwala na swobodną zmianę wysokości siatki w przedziale od 50 do 250 cm od podłoża.

Powyższe rozwiązanie daje możliwość zawieszania siatki na dowolnej wysokości (uniwersalne wykorzystanie zestawu: siatkówka, tenis, badminton).

Szyny montuje się w salach gimnastycznych o szerokości do 12 m.

2-103 Zestaw szyn ściennych wraz z mechanizmem naciągowym

2-03-1 Osłony szyn ściennych do siatkówki

Stanowisko sędziowskie do siatkówki

Wykonane z cienkościennych rur stalowych, malowane lakierem proszkowym. Posiada mechaniczną regulację wysokości podestu oraz kółka ułatwiające transport. Wyposażone w oparcie i podstawę do pisania.

2-20 Stanowisko sędziowskie do siatkówki

2-20-SK Stanowisko sędziowskie do siatkówki składane

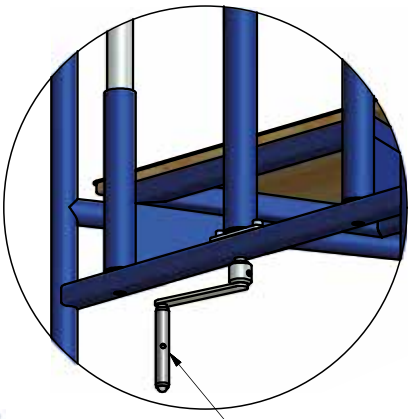

Osłona stanowiska sędziowskiego do siatkówki

Osłona stanowiska sędziowskiego do siatkówki, wykonana z gąbki o grubości 5 cm, pokrytej skórą syntetyczną na konstrukcji wzmacniającej. Zapinana na rzepy.

Dostępne kolory: niebieski, zielony, żółty.

2-20-1

Stanowisko sędziowskie do siatkówki plażowej

Stanowisko sędziowskie do siatkówki plażowej z regulacją wysokości, oparciem i podstawką do pisania. Wykonane z cienkościennych rur stalowych, malowane lakierem proszkowym. Wyposażone w kółka oraz podstawę do zakopania w piasku dla lepszej stabilności.

2-46

Wózek przejezdny na słupki do siatkówki

Wózek metalowy przejezdny na kółkach, przeznaczony do transportu i przechowywania 3 par słupków do siatkówki.

Malowany proszkowo na dowolny kolor z dostępnej palety RAL.

2-80

Siatki do siatkówki

Oferujemy szeroki wybór siatek do siatkówki. Wśród modeli znajdują się siatki treningowe oraz turniejowe (również zgodne z przepisami FIVB) - przeznaczone do gry wewnątrz obiektów zamkniętych, jak i na boiska zewnętrzne oraz siatki do siatkówki plażowej.

Wieszak na siatkę

Uniwersalny wieszak na siatkę do siatkówki, tenisa i badmintona, umożliwiający szybkie rozwijanie i zwijanie siatki oraz jej przechowywanie.

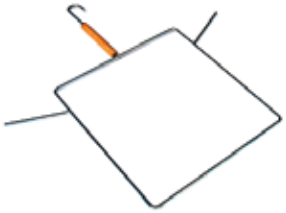

2-06

Przyrząd do mierzenia wysokości siatki

Wykonany z rurki stalowej, malowany proszkowo na kolor srebrny.

2-70

Linie wyznaczające pole gry do siatkówki plażowej

2-72 Linie wyznaczające pole gry do siatkówki plażowej 8x16 m, w komplecie ze śledziami do mocowania

2-59-3 Linie wyznaczające pole gry Pesm-H, wymiar pola: 9x18m, 8x16m, kotwy mocujące narożniki

Osłony aluminiowych słupków do siatkówki

Osłony aluminiowych słupków do siatkówki, wykonane z gąbki o grubości 3 cm pokrytej skórą syntetyczną, zapinane na rzepy. Wysokość: 200 cm. Dostępne kolory: niebieski, żółty.

2-12

Osłony słupków do siatkówki plażowej

Osłony turniejowych słupków do siatkówki, wykonane z gąbki o grubości 5 cm, pokrytej skórą syntetyczną na konstrukcji wzmacniającej, zapinane na rzepy.

Wysokość: 200 cm.
Dostępne kolory: niebieski, żółty.

2-11

Rama podłogowa z deklem

Przeznaczona do montażu w posadzce hali sportowej. Umożliwia należyte zabezpieczenie otworów po zdemontowaniu słupków.

Dekiel, wykonany ze sklejki, montowany jest na ramce stalowej, cynkowanej galwanicznie, przykręcanej do posadzki. Magnetyczny system stabilizowania dekla, zapobiegający wypadaniu, poprzez zastosowanie 6 sztuk magnesów neodymowych.

7-13

Rama PU z deklem maskującym tuleję

Rama PU z deklem maskującym tuleję słupka aluminiowego lub stalowego, przeznaczona do mocowania na boiskach zewnętrznych z nawierzchnią poliuretanową.

2-63

Dekiel maskujący tuleję słupka aluminiowego

Dekiel maskujący tuleję słupka aluminiowego na boisku zewnętrznym z nawierzchnią trawiastą lub asfaltową.

2-61 Dekiel maskujący tuleję słupka aluminiowego 120x100 mm oraz 116x76 mm.

Dekiel maskujący tuleję słupka stalowego 80x80 mm

Stalowy dekiel maskujący tuleję słupka stalowego 80x80 mm, przeznaczony do mocowania na boiskach zewnętrznych z nawierzchnią trawiastą lub asfaltową.

2-62

Profil aluminowy

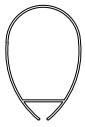

116x76 mm

Profesjonalne słupki do tenisa ziemnego

Wykonane ze specjalnego profilu aluminiowego owalnego 116x76 mm, mocowane w tulejach osadzonych w podłożu. Słupki wyposażone w wewnętrzne urządzenie naciągowe z zastosowaniem śruby trapezowej i kółka zaczepowego. Haki zaczepowe na przeciwległym słupku.

4-01

Tuleja montażowa słupka aluminiowego 116x76 mm

Tuleja montażowa, przeznaczona do mocowania słupka aluminiowego 116x76 mm, wykonana z rury stalowej o średnicy 133 mm, zabezpieczona poprzez cynkowanie ogniowe.

2-01-1

Ø133 mm

Stalowe słupki do tenisa ziemnego

Wykonane z kwadratowego profilu stalowego 90x90 mm oraz 80x80 mm (dolna część). Łatwo demontowalne, mocowane w tulejach osadzanych w podłożu. Słupki wyposażone są w umieszczone wewnątrz urządzenie naciągowe z zastosowaniem śruby trapezowej i kółka zaczepowego.

4-03

Tuleja montażowa słupka stalowego 80x80 mm

Tuleja montażowa przeznaczona do mocowania stalowego słupka do tenisa, wykonana z profilu stalowego 90x90 mm, zabezpieczona poprzez cynkowanie ogniowe.

2-04-1

Profil stalowy

90x90 mm

Linie do tenisa ziemnego

Łatwy w instalacji system lini dla kortów trawiastych i ceglastych.
Wykonanie: PVC.

4-22

Taśma ściągająca

Taśma ściągająca siatkę do tenisa ziemnego wraz z obciążnikiem lub zaczepem gruntowym.

4-21

Podpórki do gry singlowej

Wykonane z rurki stalowej, cynkowane galwanicznie.

4-20

Siatki do tenisa ziemnego

Oferujemy szeroki wybór siatek do tenisa ziemnego w kolorze białym, czarnym lub zielonym. Wśród modeli znajdują się egzemplarze o różnej grubości splotu. Dostępne są również siatki profesjonalne z fartuchem.

Słupki do badmintona mocowane w tulejach

Wykonane z profilu stalowego 40x40 mm, cynkowane galwanicznie, mocowane w tulejach osadzonych w podłożu hali lub kortu.

10-01

Tuleja montażowa słupka do badmintona

Tuleja montażowa przeznaczona do mocowania słupka stalowego do badmintona, wykonana profilu stalowego 50x50 mm.

10-01-1

10-12 Dekiel maskujący tuleję słupka do badmintona, przeznaczony na boiska zewnętrzne

Siatki do badmintona

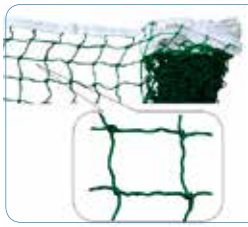

W ofercie dostępne są siatki do badmintona w kolorze białym, czarnym lub zielonym.

Taśma wyznaczająca pole gry do badmintona

Taśma do wyznaczania pola gry do badmintona. Kolor niebieski. W komplecie taśma ze śledziami do mocowania.

10-1703

Stojaki do badmintona przejezdne z przeciwwagą

Stojak do badmintona profesjonalny, przejezdny, na kółkach, z obciążnikiem dodatkowym o masie łącznej 50 lub 75 kg. Zgodny z wymogami rozgrywek BWF. Wyposażony w mimośrodowy mechanizm naciągu.

10-06 Stojak do badmintona profesjonalny przejezdny na kółkach, obciążnik 50 kg

10-06-75 Stojak do badmintona profesjonalny przejezdny na kółkach, obciążnik 75 kg

Stojaki do badmintona przejezdne z obciążnikiem

Wykonane ze stali, słupki cynkowane galwanicznie. Wysokość słupka jest regulowana za pomocą wykręcanej stopki.
Posiadają kółka umożliwiające transport. Wyposażone w przeciwagi o masie ok. 30 kg.

10-05

Stanowisko sędziowskie do tenisa i badmintona

Stanowisko sędziowskie wykonane z zamkniętych profili stalowych, malowanych lakierem proszkowym. Wyposażone w siedzisko plastikowe z oparciem.
Stanowisko ma możliwość składania, co ułatwia jego magazynowanie.

4-04

Bramki do piłki nożnej profesjonalne aluminiowe 7,32x2,44 m

Wykonane ze specjalnego owalnego profilu aluminiowego 120x100 mm z podwójnymi żebrami wzmacniającymi. Rama główna bramki malowana metodą proszkową na kolor biały.
W skład kompletu wchodzą:

- rama główna bramki;
- tuleje mocujące wraz z deklami zaślepiającymi;
- słupki odciągowe (wyposażone w osłony) do naprężania siatki, osadzane w tulejach;
- rama dolna do zamocowania dolnego brzegu siatki, składana do góry.

Wykonane zgodnie z przepisami FIFA.

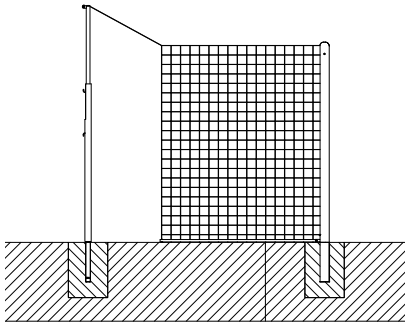

Głębokość siatki 2 lub 3 m

9-01 Głębokość siatki 2 m

9-01-1 Głębokość siatki 3 m

Innowacyjne łączenie profili

Innowacyjny system łączenia profili w narożu bramki przenosi obciążenia z profilu aluminiowego bezpośrednio na stalowy łącznik narożny bez obciążenia śrub, co znacząco wpływa na żywotność bramki.

Standardowa tuleja wraz z deklem maskującym

System składania ramy dolnej do słupka ułatwiający pielęgnację murawy

Tuleje specjalne bramki do piłki nożnej profesjonalnej 7,32x2,44 m i odciągów

Tuleje specjalne bramek do piłki nożnej pełnowymiarowej 7,32x2,44 m i odciągów, ze zintegrowanymi elementami maskującymi. Wykonywane na specjalne zamówienie.

9-50

Tuleja przygotowana do założenia bramki

Element maskujący zintegrowany z tuleją

Tuleja po wyjęciu z bramki i zamaskowaniu

Tuleja specjalna odciągu

Bramki do piłki nożnej treningowe aluminiowe, przenośne 7,32x2,44 m

Wykonane ze specjalnego owalnego profilu aluminiowego 120x100 mm. Posiadają składane łuki, co umożliwia ich szybki montaż i demontaż oraz ułatwia magazynowanie. Połączenie bramki z dolną ramą gwarantuje jej stabilność. Mocowane do gruntu za pomocą uchwytów szpilkowych.

9-02

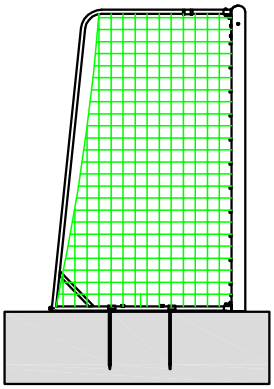

Mocowanie za pomocą szpilek

Uchwyt szpilkowy

Zestaw uchwytów szpilkowych, wbijanych do gruntu do zamocowania bramki („śledzie"). Komplet 8 szpili na 1 parę bramek.

3-21

Obciążenie do bramek

Zabezpiecza bramkę przed wywrotką przez docisk ramy dolnej do podłoża. Masa jednego obciążenia wypełnionego piaskiem: ok. 50 kg.

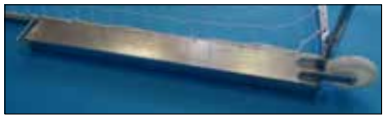

9-22-1

Bramki do piłki nożnej 7,32x2,44 m przejezdne z 4 kółkami

Bramki do piłki nożnej 7,32x2,44 m z łukami stałymi. Główna rama bramki, wykonana ze specjalnego profilu aluminiowego owalnego 120x100 mm z podwójnymi żebrami wzmacniającymi, składa się z dwóch pionowych słupków oraz poziomej poprzeczki. Łączenie tych elementów odbywa się za pomocą narożnika łączącego, który jest mocowany wewnątrz profili i skręcany od zewnątrz śrubami M8x20 z łbem stożkowym. Rama dolna wykonana z profilu aluminiowego wzmacnianego 80x80 mm, przeznaczona do wypełnienia piaskiem. Do ramy dolnej zamontowane są 4 kółka, po rozłożeniu których możliwy jest łatwy i szybki transport bramek. Rama bramki anodowana lub malowana proszkowo, elementy stalowe – cynkowane galwanicznie.

9-62

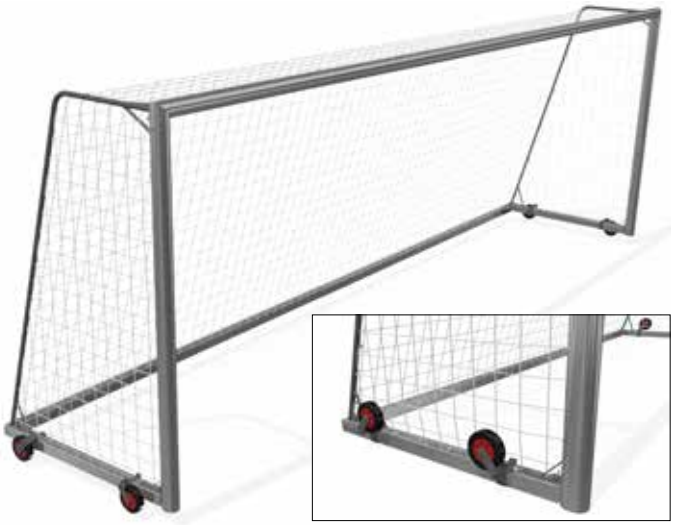

Bramki do piłki nożnej młodzieżowe 5x2 m, profil owalny

Bramki do piłki nożnej, młodzieżowe 5x2 m. Wykonane z anodowanego profilu aluminiowego owalnego 120x100 mm. Montaż bramek odbywa się przy pomocy uchwytów / marek talerzykowych, uchwytów szpilowych lub tulei betonownych w podłożu. Konstrukcja bramek umożliwia ich składanie wraz z siatką. Wszystkie elementy metalowe bramek (poza ramą główną) są stalowe i cynkowane galwanicznie.

Mocowanie za pomocą marek talerzykowych

9-06-1

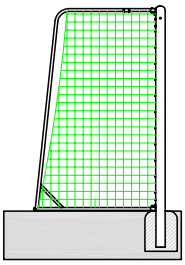

Mocowanie w tulei

9-05

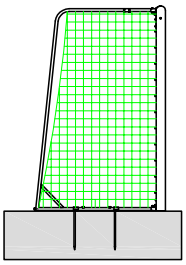

Mocowanie za pomocą szpilek

9-06

ZNAK ZGODNOŚCI Z POLSKĄ NORMĄ

PN

JAKOŚĆ - BEZPIECZEŃSTWO - ZAUFANIE

Sposoby mocowań podłożowych:

Marki talerzykowe UFO

Zestaw marek talerzowych osadzanych w betonie do zamocowania bramki na podłożu asfaltowym lub w postumencie betonowym; komplet 8 marek na 1 parę bramek.

3-22

Marki talerzykowe

Zestaw talerzyków do zamontowania bramki na posadzce hali sportowej; zestaw uchwytów na 1 parę bramek.

3-23

Tuleja montażowa

Tuleje montażowe słupka owalnego; w komplecie dekiel maskujący.

9-05-51

Uchwyt szpilkowy

Zestaw uchwytów szpilkowych, wbijanych do gruntu do zamocowania bramki („śledzie"). Komplet 8 szpili na 1 parę bramek.

3-21

Bramki do piłki nożnej młodzieżowe 5x2 m, profil kwadratowy

Wykonane z kwadratowego profilu 80x80 mm aluminiowego (dostępnego w dwóch wariantach: standardowym oraz wzmocnionym) lub stalowego, znakowanego taśmą w kolorze czarnym. Montaż bramek odbywa się przy pomocy uchwytów / marek talerzykowych, uchwytów szpilowych lub tulei betonowanych w podłożu. Konstrukcja bramek umożliwia ich składanie wraz z siatką.

9-03 Bramki do piłki nożnej 5x2 m, aluminiowe

9-03D Bramki do piłki nożnej 5x2 m, aluminiowe wzmacniane

9-04 Bramki do piłki nożnej 5x2 m, stalowe

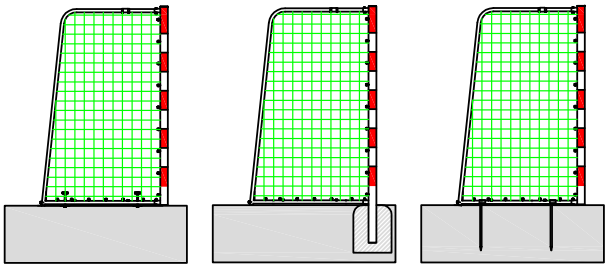

Mocowanie za pomocą marek talerzykowych (art. 3-22 i 3-23)

Mocowanie w tulei (art. 3-20)

Mocowanie za pomocą szpilek (art. 3-21)

Tuleja montażowa z adapterem

Tuleje montażowe z adapterami do bramek. Przeznaczone do montażu bramek aluminiowych i stalowych o przekroju słupka 80x80 mm na boiskach zewnętrznych i wewnętrznych. Całość cynkowana ogniowo.

3-20

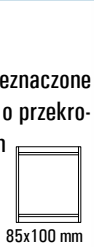

85x100 mm

Bramki do piłki nożnej 5x2 m, profil kwadratowy, tulejowane – przedłużone, łuki składane

Wykonane z kwadratowego profilu 80x80 mm aluminiowego wzmocnionego, znakowanego taśmą w kolorze czarnym. Słupki ramy głównej bramki zostały wydłużone, co sprawia, że adaptery nie są stosowane. Przedłużone słupki montowane są bezpośrednio w tulejach.

9-03DM Bramki do piłki nożnej 5x2 m, aluminiowe, profil 80x80 mm wzmacniany, z łukami składanymi, tulejowane – przedłużone; rama główna bramki łączona w narożach za pomocą specjalnego elementu stalowego z możliwością demontażu.

Aluminium

80x80 mm

Tuleja montażowa słupka 80x80 mm, stalowa

Tuleja montażowa, przeznaczona do mocowania słupka o przekroju 80x80 mm. Wykonana z profilu stalowego 90x90 mm, zabezpieczona poprzez cynkowanie ogniowe.

2-04-1

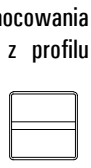

90x90 mm

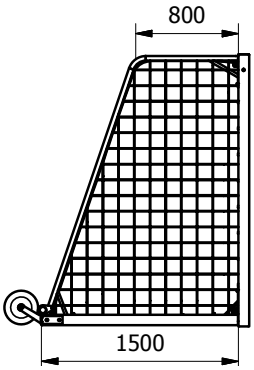

Bramki do piłki nożnej 5x2 m przenośne z kółkami, aluminiowe, rama główna - profil owalny 120x100 mm

Rama główna wykonana ze specjalnego profilu aluminiowego owalnego wzmocnionego o wymiarach 120x100 mm. Rama dolna wykonana z profilu aluminiowego wzmocnionego 80x80 mm. Łuki wykonane z rur stalowych (cynkowane) o średnicy 35 mm. Mocowanie siatki za pomocą specjalnych klipsów z tworzywa sztucznego. Siatka o oku 120x120 mm i grubości splotu 3 - 5 mm. Możliwość rozmontowania bramki ułatwia transport i magazynowanie. Ramę dolną należy wypełnić piaskiem. Dodatkowo bramkę można wyposażyć w obciążenie, wykonane z pręta o średnicy 50 mm (zestaw nie zawiera dodatkowego obciążenia).

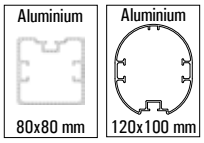

RAMA DOLNA | RAMA GŁÓWNA

9-61

Bramki do piłki nożnej 5x2 m przenośne z kółkami, aluminiowe, profil kwadratowy 80x80 mm

Rama główna i rama dolna wykonane ze specjalnego profilu aluminiowego 80x80 mm z dodatkowymi użebrowaniami dla wzmocnienia konstrukcji bramki. Łuki wykonane z rur stalowych (cynkowane) o średnicy 35 mm. Mocowanie siatki za pomocą specjalnych klipsów z tworzywa sztucznego. Siatka o oku 120x120 mm i grubości splotu 3 - 5 mm. Możliwość rozmontowania bramki ułatwia transport i magazynowanie. Ramę dolną należy wypełnić piaskiem. Dodatkowo bramkę można wyposażyć w obciążenie, wykonane z pręta o średnicy 50 mm (zestaw nie zawiera dodatkowego obciążenia).

9-60

Obciążenie do bramek wykonane z pręta

Obciążenie wykonane z pręta o grubości 50 mm i blach zabezpieczających.
Montowane w celu stabilizacji bramki. Waga jednego egzemplarza: 85 kg.

9-63

9-33

Tuleja słupka owalnego bramki do piłki plażowej, mocowana w piasku

Tuleja mocująca słupka aluminiowego (profil 120x100 mm), stalowa. Wersja do piłki nożnej plażowej.

Bramki do piłki nożnej plażowej

Bramki do piłki nożnej plażowej 5,50x2,20 m są wykonane ze specjalnego profilu aluminiowego owalnego 120x100 mm z podwójnymi żebrami wzmacniającymi. Głębokość bramki: 80 cm. Powierzchnia profilu malowana lakierem proszkowym w kolorze żółtym. Mocowane w specjalnych tulejach krzyżakowych wraz z drewnianymi krawędziakami. Osadzane w podłożu piaskowym. Demontowane pałąki umożliwiają wygodne magazynowanie. Wszystkie metalowe elementy bramek poza ramą główną wykonane są ze stali i cynkowane galwanicznie (łuki składane, poprzeczka dolna). Rama główna jest łączona w narożach za pomocą bezpiecznych i wygodnych w użyciu uchwytów tworzywowych. Dostępne są również elementy montażowe do mocowania w innych warunkach.

Siatki do piłki nożnej

Oferujmy szeroki wybór siatek do bramek do piłki nożnej – pełnowymiarowych 7,32x2,44 m, treningowych 5x2 m oraz do piłki nożnej plażowej. Wśród modeli znajdują się egzemplarze profesjonalne, treningowe oraz siatki turniejowe do bramek stacjonarnych oraz przenośnych.

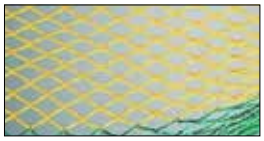

Linie wyznaczające pole gry do piłki nożnej plażowej

Linie wyznaczające pole gry do piłki nożnej plażowej Pesm-H, kolor niebieski. Mocowane za pomocą desek zakopywanych w piasku. Wykonane z taśmy polipropylenowej.

9-33-15

Linie wyznaczające pole gry do piłki nożnej plażowej, wymiar 27,5x36,5 m, kolor niebieski.

9-20-3

Nr art.	Bramki przenośne do piłki nożnej Mini
9-53-1	Bramki do piłki nożnej Mini 0,8x1,2 m. Profil aluminiowy 80x80 mm, z łukami demontowalnymi, głębokość 50 cm (góra i dół), dwa punkty mocowania. Siatki w komplecie.
9-51-1	Bramki do piłki nożnej Mini 1,0x1,5 m. Profil aluminiowy 80x80 mm, z łukami demontowalnymi, głębokość 50 cm (góra i dół), dwa punkty mocowania. Siatki w komplecie.
9-54	Bramki do piłki nożnej Mini 1,2x1,8 m. Profil aluminiowy 80x80 mm, z łukami składanymi, głębokość 50 cm (góra i dół), dwa punkty mocowania. Siatki w komplecie.
9-52	Bramki do piłki nożnej Mini 1,2x1,8 m. Profil aluminiowy 80x80 mm, z łukami składanymi, głębokość 50 cm (góra i dół), dwa punkty mocowania. Siatki w komplecie.
9-55	Bramki do piłki nożnej Mini 1,55x3 m. Profil aluminiowy 80x80 mm, z łukami składanymi, głębokość 80/100 cm (góra/dół), dwa punkty mocowania. Siatki w komplecie.

Kabiny dla zawodników rezerwowych z pokryciem ze szkła akrylowego

Konstrukcja nośna wykonana z profili stalowych malowanych proszkowo, rama dolna zabezpieczona przed korozją przez cynkowanie ogniowe. Wykończenie aluminiowe, pokrycie ze szkła akrylowego o grubości 3 mm. Siedziska plastikowe, kubełkowe. Opcjonalnie kabina może być wyposażona w podest, wykończony aluminiową blachą ryflowaną oraz sztuczną trawą. Kabina powinna być przytwierdzona do podłoża. W celu ułatwienia transportu i przenoszenia kabin istnieje możliwość montażu kółek. Maksymalnie do 14 miejsc w kabinie.

Nr art.	Ilość siedzisk	Długość [m]
20-13-1	3-4	2
20-12-1	5-6	3
20-11-1	7-8	4
20-10-1	9-10	5
20-09-1	11-12	6
20-08-1	13-14	7

Kabiny dla zawodników rezerwowych PESMENPOL VIP

Kabina dla zawodników rezerwowych dwurzędowa, zadaszona z fotelami tapicerowanymi typu VIP. Rama nośna cynkowana ogniowo, konstrukcja malowana proszkowo. Wykończenie kabiny aluminiowe, pokrycie ze szkła akrylowego o grubości 6 mm, podest z blachy aluminiowej ryflowanej pokryty sztuczną trawą i wykończony kątownikiem ozdobnym. Belka górna zabezpieczona materiałem ochronnym pokrytym skórą syntetyczną. Możliwość zamontowania do 16 foteli w kabinie

20-07

Kabiny dla zawodników rezerwowych z pokryciem z poliwęglanu komorowego

Konstrukcja nośna wykonana z profili stalowych malowanych proszkowo, rama dolna zabezpieczona przed korozją przez cynkowanie ogniowe. Wykończenie aluminiowe, pokrycie panelem z poliwęglanu komorowego. Siedziska plastikowe, kubełkowe. Opcjonalnie kabina może być wyposażona w podest, wykończony aluminiową blachą ryflowaną oraz sztuczną trawą. Kabina powinna być przytwierdzona do podłoża. W celu ułatwienia transportu i przenoszenia kabin istnieje możliwość montażu kółek. Maksymalnie do 14 miejsc w kabinie.

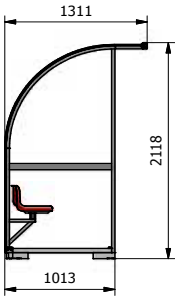

Nr art.	Ilość siedzisk	Długość [m]
20-13-2	3-4	2
20-12-2	5-6	3
20-11-2	7-8	4
20-10-2	9-10	5
20-09-2	11-12	6
20-08-2	13-14	7

Teleskopowy tunel na stadion piłkarski

Teleskopowy tunel na stadion piłkarski z pantograficznym systemem składania i rozkładania. Konstrukcja stalowa cynkowana galwanicznie, wykończenie aluminiowe. Pokrycie PCV o gramaturze 600 g/m², kolor wg palety dostępnych materiałów. Koła tworzywowe ogumowane lub poliamidowe systemowe do szyny jezdnej. Tunel wyposażony jest w system blokad, zabezpieczających przed niekontrolowanym zsunięciem podczas użytkowania oraz usztywniających całość konstrukcji po rozłożeniu. Powłoka tunelu wykonana jest z tkaniny poliestrowej powlekanej PVC o wysokiej ognioodporności.

9-2100 Teleskopowy tunel na stadion piłkarski SPT-1. Szerokość wewnątrz S=235 cm, wysokość wewnętrzna H1=230 cm, wysokość H2=275 cm (w szczycie).

9-2101 Teleskopowy tunel na stadion piłkarski SPT-2. Szerokość wewnątrz S=190 cm, wysokość wewnętrzna H1=200 cm, wysokość H2=230 cm (w szczycie).

Szyna prowadząca do tunelu teleskopowego

Szyna prowadząca rolki do rozsuwania i zsuwania tunelu pantograficznego, stalowa cynkowana ogniowo, instalowana na stałe lub demontowalna.

9-2110

Bramki do piłki ręcznej z ramą stalową spawaną w całości

Wykonane i znakowane zgodnie z normą IHF. Znakowanie standardowo wykonywane w kolorze czerwonym, na zamówienie dostępne znakowanie w kolorze niebieskim lub czarnym. Bramki cechuje wyjątkowo wysoka trwałość i sztywność.
Rama wykonywana jest w następujących wariantach:

Stal
80x80 mm

3-40 Bramki do piłki ręcznej 2x3 m profesjonalne stalowe, cynkowane ogniowo. Wykonane z profilu 80x80 mm, z łukami składanymi. Rama główna spawana w całości.

Bramki dostępne są standardowo w następujących głębokościach:
A - głębokość 1200 mm dołem / 1000 mm górą
B - głębokość 1000 mm dołem / 800 mm górą
C - głębokość 800 mm dołem / 600 mm górą
D - głębokość 500 mm
PX - wsporniki przyścienne o długości L=X [mm] (dla bramek w wariancie przyściennym)

Stal
80x80 mm

3-40-1 Bramki do piłki ręcznej 2x3 m profesjonalne stalowe, cynkowane ogniowo. Wykonane z profilu 80x80 mm, z łukami stałymi. Rama główna spawana w całości.

Bramki dostępne są standardowo w następujących głębokościach:
A - głębokość 1200 mm dołem / 1000 mm górą
B - głębokość 1000 mm dołem / 800 mm górą
PX - wsporniki przyścienne o długości L=X [mm] (dla bramek w wariancie przyściennym)

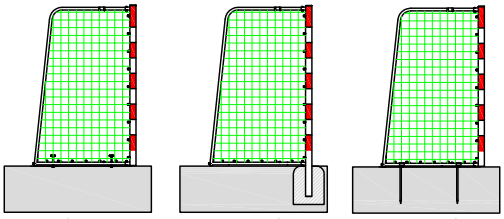

Mocowanie za pomocą marek talerzykowych (art. 3-22 i 3-23)

Mocowanie w tulei (art. 3-20)

Mocowanie za pomocą szpilek (art. 3-21)

W przypadku profilu stalowego do mocowania siatki do ramy dostarczane są bezpieczne i trwałe uchwyty stalowe.
Łuki tylne wykonane są z cynkowanej rury stalowej Ø35 mm. Ich składana konstrukcja umożliwia szybki montaż i demontaż w celu magazynowanie bramek.
Bramki przeznaczone do montażu na hali oraz boiskach zewnętrznych.

Na otwarte obiekty sportowe zalecamy mocowanie bramek za pomocą tulei mocujących z adapterami.

Tuleja montażowa z adapterem

Tuleja montażowa z adapterami do bramek. Przeznaczona do montażu bramek aluminiowych i stalowych o przekroju słupka 80x80 mm, na boiskach zewnętrznych i wewnętrznych. Całość cynkowana ogniowo.

Profil stalowy
85x100 mm

3-20

Bramki do piłki ręcznej z ramą aluminiową spawaną w całości

Wykonane i znakowane zgodnie z normą IHF. Znakowanie standardowo wykonywane w kolorze czerwonym, na zamówienie dostępne znakowanie w kolorze niebieskim lub czarnym. Bramki cechuje wyjątkowo wysoka trwałość i sztywność.
Rama wykonywana jest w następujących wariantach:

Aluminium

80x80 mm

3-41 Bramki do piłki ręcznej 2x3 m profesjonalne aluminiowe, wzmocnione, profil 80x80 mm, z łukami składanymi. Rama główna spawana w całości.

Bramki dostępne są standardowo w następujących głębokościach:
A - głębokość 1200 mm dołem / 1000 mm górą
B - głębokość 1000 mm dołem / 800 mm górą
C - głębokość 800 mm dołem / 600 mm górą
D - głębokość 500 mm
PX - wsporniki przyścienne o długości L=X [mm] (dla bramek w wariancie przyściennym)

Aluminium

80x80 mm

3-41-1 Bramki do piłki ręcznej 2x3 m profesjonalne aluminiowe, wzmocnione, profil 80x80 mm, z łukami stałymi. Rama główna spawana w całości.

Bramki dostępne są standardowo w następujących głębokościach:
A - głębokość 1200 mm dołem / 1000 mm górą
B - głębokość 1000 mm dołem / 800 mm górą
PX - wsporniki przyścienne o długości L=X [mm] (dla bramek w wariancie przyściennym)

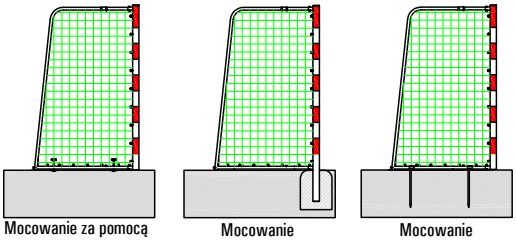

Mocowanie za pomocą marek talerzykowych (art. 3-22 i 3-23) | Mocowanie w tulei (art. 3-20) | Mocowanie za pomocą szpilek (art. 3-21)

Bezpieczne uchwyty mocujące siatkę w przypadku profilu aluminiowego wykonane są z mrozoodpornego tworzywa sztucznego i zapinane są w specjalnie do tego przygotowanym rowku.
Łuki tylne wykonane z cynkowanej rury stalowej Ø35 mm. Ich składana konstrukcja umożliwia szybki montaż i demontaż w celu magazynowanie. Bramki przeznaczone do montażu na hali oraz boiskach zewnętrznych.

Na otwarte obiekty sportowe zalecamy mocowanie bramek za pomocą tulei mocujących z adapterami.

Bramki do piłki ręcznej z ramą aluminiową skręcaną, profil żebrowany

Aluminium

80x80 mm

3-42

Bramki do piłki ręcznej 2x3 m profesjonalne aluminiowe wzmocnione, profil 80x80 mm wzmacniany, z łukami składanymi. Rama główna bramki łączona w narożach za pomocą specjalnego elementu stalowego z możliwością demontażu. Bramki mocowane za pomocą marek talerzykowych lub uchwytów szpilkowych.

Bramki dostępne są standardowo w następujących głębokościach:
A - głębokość 1200 mm dołem / 1000 mm górą
B - głębokość 1000 mm dołem / 800 mm górą
C - głębokość 800 mm dołem / 600 mm górą
D - głębokość 500 mm
PX - wsporniki przyścienne o długości L=X [mm] (dla bramek w wariancie przyściennym)

Aluminium

80x80 mm

3-42-1

Bramki do piłki ręcznej 2x3 m profesjonalne aluminiowe wzmocnione, profil 80x80 mm wzmacniany, z łukami stałymi. Rama główna bramki łączona w narożach za pomocą specjalnego elementu stalowego z możliwością demontażu. Bramki mocowane za pomocą marek talerzykowych lub uchwytów szpilkowych.

Bramki dostępne są standardowo w następujących głębokościach:
A - głębokość 1200 mm dołem / 1000 mm górą
B - głębokość 1000 mm dołem / 800 mm górą
PX - wsporniki przyścienne o długości L=X [mm] (dla bramek w wariancie przyściennym)

Bramki do piłki ręcznej z ramą aluminiową skręcaną, tulejowane, profil żebrowany

Słupki ramy głównej bramki zostały wydłużone, co sprawia, że adaptery nie są stosowane. Przedłużone słupki montowane są bezpośrednio w tulejach.

Aluminium

80x80 mm

Bramki do piłki ręcznej 2x3 m profesjonalne aluminiowe wzmocnione, profil 80x80 mm wzmacniany, z łukami składanymi, przeznaczone do instalacji w tulejach. Rama główna bramki łączona w narożach za pomocą specjalnego elementu stalowego z możliwością demontażu.

3-43

Bramki dostępne są standardowo w następujących głębokościach:
A - głębokość 1200 mm dołem / 1000 mm górą
B - głębokość 1000 mm dołem / 800 mm górą
C - głębokość 800 mm dołem / 600 mm górą
D - głębokość 500 mm
PX - wsporniki przyścienne o długości L=X [mm] (dla bramek w wariancie przyściennym)

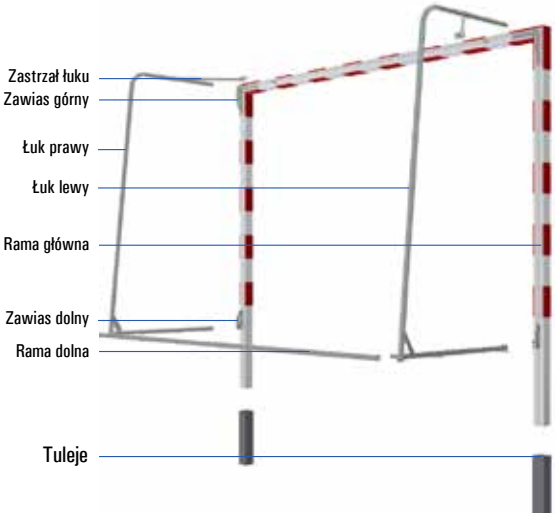

Aluminium

80x80 mm

Bramki do piłki ręcznej 2x3 m profesjonalne aluminiowe wzmocnione, profil 80x80 mm wzmacniany, z łukami stałymi, przeznaczone do instalacji w tulejach. Rama główna bramki łączona w narożach za pomocą specjalnego elementu stalowego z możliwością demontażu.

3-43-1

Bramki dostępne są standardowo w następujących głębokościach:
A - głębokość 1200 mm dołem / 1000 mm górą
B - głębokość 1000 mm dołem / 800 mm górą
PX - wsporniki przyścienne o długości L=X [mm] (dla bramek w wariancie przyściennym)

Bramki do piłki ręcznej 3x2 m przyścienne, składane w bok

Rama wykonana z profilu stalowego lub aluminiowego, mocowana na stałe do ściany, z możliwością złożenia na bok w celu zwiększenia powierzchni użytkowej hali. Elementy stalowe, mocujące bramkę do ściany, cynkowane galwanicznie. Profile dolne wyposażone w kółka tworzywowe, ułatwiające składanie bramki; skręcane zastrzały górne stabilizują konstrukcję oraz blokują bramkę w pozycji rozłożonej.

3-31S

3-8-1000

Haczyk mocujący siatkę do bramki, przykręcany w narożach bramki

3-8-1001

Haczyk mocujący siatkę do bramki na śrubie

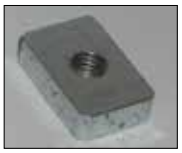

3-8-1005

Kostka gwintowana do haczyka ze śrubą

Haczyk mocujący siatkę wraz z kostką gwintowaną

3-51

Uchwyt tworzywowy mocujący siatkę w profilu aluminiowym

Siatki do piłki ręcznej

Oferujmy szeroki wybór siatek do bramek do piłki ręcznej – z piłkochwytem lub bez piłkochwytu, wykonane z polietylenu lub z polipropylenu. Wśród modeli znajdują się egzemplarze profesjonalne, treningowe oraz siatki turniejowe do użytku w obiektach zamkniętych lub na zewnątrz, a także przeznaczone do gry w piłkę ręczną plażową.

Unihokej | Bramki

Bramki do unihokeja

Wykonane z rury stalowej, malowanej proszkowo. Bramki dostępne w czterech wymiarach.

Egzemplarze treningowe wyposażone są w system szybkiego składania/rozkładania, umożliwiający złożenie pary łuków, co ułatwia transport oraz magazynowanie bramek. Siatka w komplecie.

Dzięki blokadzie sprężynowej łuki bramek po rozłożeniu zachowują sztywność i nie składają się samoczynnie.

Model	Art. nr	Kolor ramy
Bramka meczowa 115x160 cm	18-1	Czerwony
Bramka składana klubowa 105x140 cm	18-2	Czerwono-biały
Bramka składana młodzieżowa 60x90 cm	18-3	Czerwono-biały
Bramka składana mini 45x60 cm	18-4	Czerwono-biały

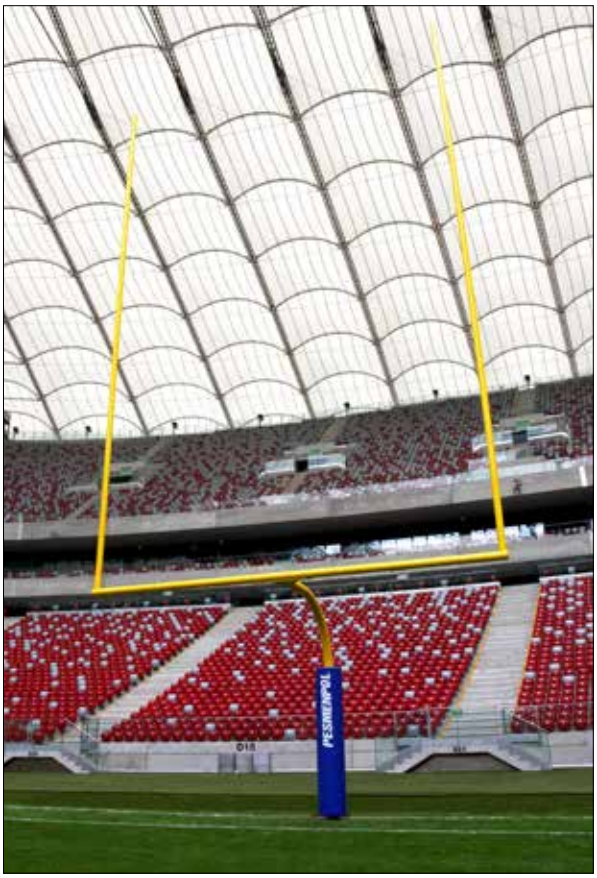

Bramka do futbolu amerykańskiego profesjonalna stalowa

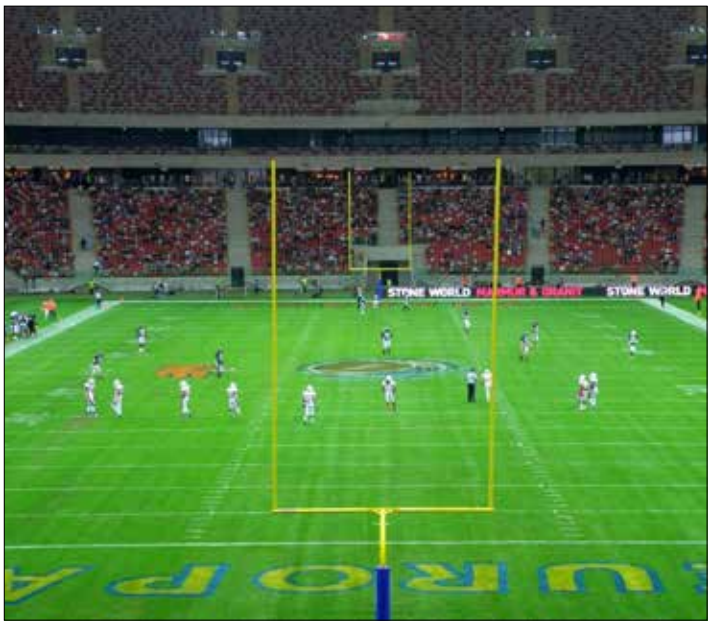

Bramki do futbolu amerykańskiego

Profesjonalne stalowe lub stalowo - aluminiowe bramki do futbolu amerykańskiego. Malowane proszkowo na kolor żółty. Montowane w tulejach. Wyposażone w osłony bezpieczeństwa. Zgodne z przepisami NFL.

Bramki posiadają system, który pozwala na ich demontaż, co zwiększa ich funkcjonalność na obiektach sportowych różnego typu.

Bramka do futbolu amerykańskiego profesjonalna stalowa, zgodna z wymogami NFL

Wysokość H=1215 cm, wysięg 172 cm, szerokość w świetle 564 cm, wysokość poprzeczki 305 cm; demontowalna. Wyposażona w osłony bezpieczeństwa o grubości 10 cm.

97-3

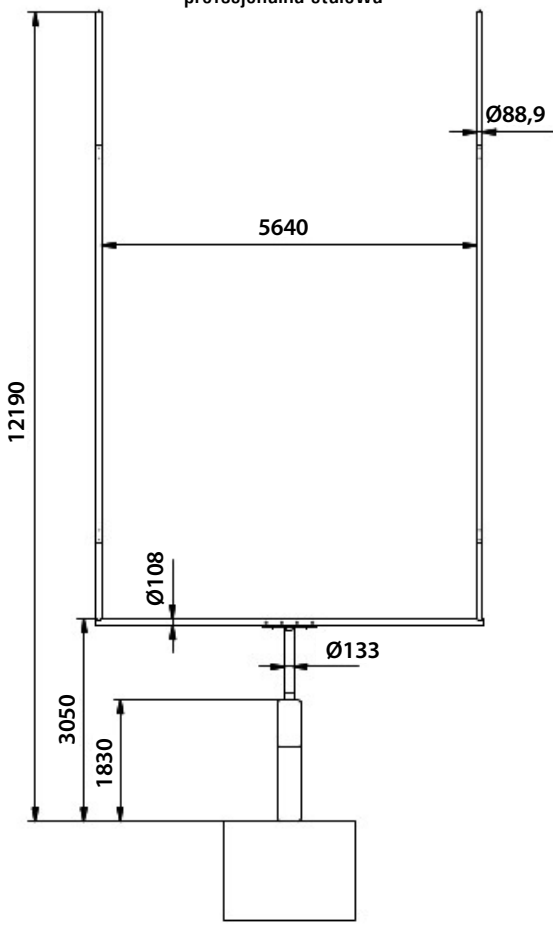

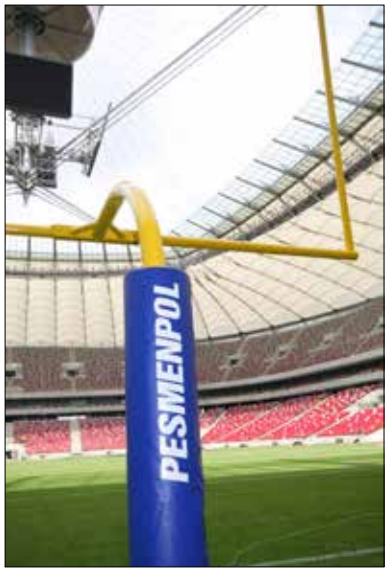

Osłony słupa bramki do futbolu amerykańskiego, wykonane z gąbki o grubości 10 cm, pokrytej skórą syntetyczną na konstrukcji wzmacniającej, zapinane na rzepy.

System mocowania podstawy, osadzonej w podłożu, do słupa

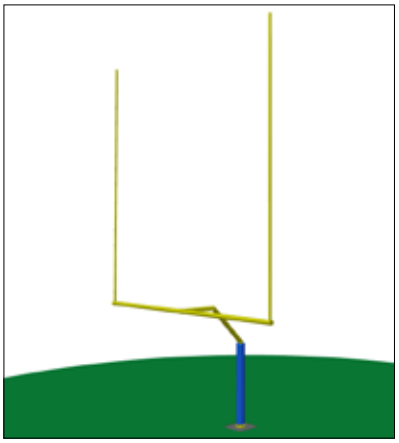

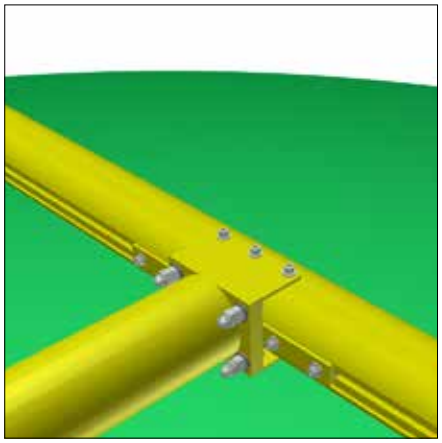

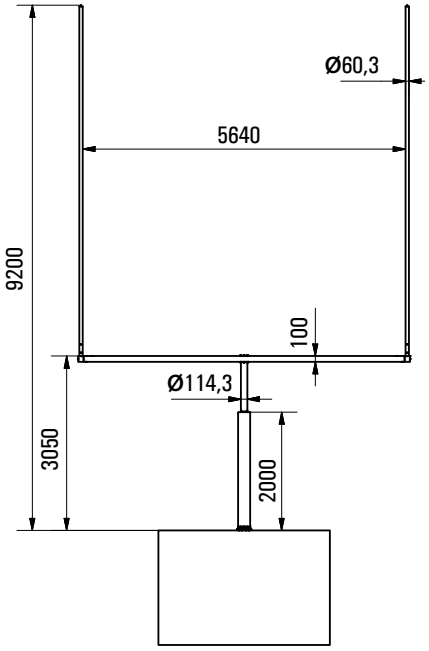

Bramka do futbolu amerykańskiego profesjonalna, aluminiowo - stalowa

Wysokość H=915 cm, wysięg 172 cm, szerokość w świetle 564 cm, wysokość poprzeczki 305 cm, montowana w tulejach. Wyposażona w osłony bezpieczeństwa.

97-2

Mocowanie poprzeczki do słupa

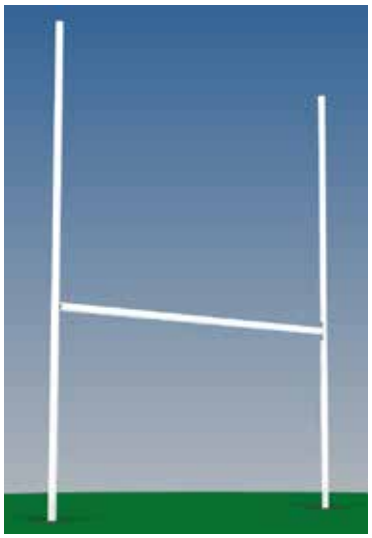

Bramki do rugby

Poprzeczka i słupki wykonane ze specjalnego profilu aluminiowego o wymiarach 120x100 mm. Elementy połączone trwałym stalowym łącznikiem cynkowanym galwanicznie. Bramki wykonane zgodnie z przepisami International Rugby Board.

Parametry:

- wykonanie ze specjalnego profilu aluminiowego owalnego 120x100 mm;
- szerokość bramki w świetle: 560 cm;
- wysokość od poziomu boiska: 700 cm;
- poprzeczka na wysokości 300 cm;
- kolor bramek - biały;
- montowane w tulejach stalowych, demontowalne;
- profile pionowe jednoczęściowe.

97-10

Tuleja montażowa słupka owalnego

Tuleja montażowa słupków owalnych bramek do rugby.

Wykonana ze stali, przeznaczona na boiska zewnętrzne.

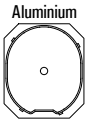

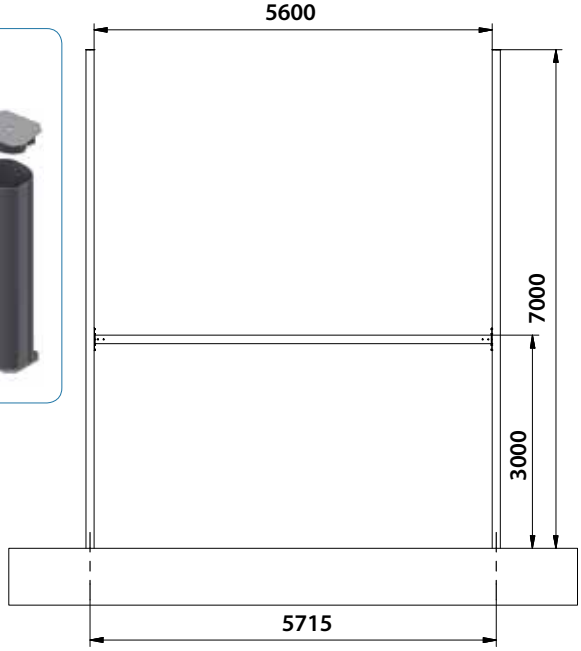

Drążek gimnastyczny uniwersalny, wolnostojący, 2 - polowy

Słupki wykonane z profili stalowych, malowane lakierem proszkowym. Wsuwane w tuleje osadzone na stałe w podłożu i usztywniane przez ręczne dokręcanie mechanizmów blokady.
Na tak osadzone słupki zakręcane są drążki z regulowaną wysokością od podłoża 80 - 250 cm (co 10 cm). Słupki z możliwością demontażu. Drążek bezodciągowy, uniwersalny wolnostojący, posiada 2 pola ćwiczebne.

5-01

Drążek gimnastyczny uniwersalny, wolnostojący, 1 - polowy

Słupki wykonane z profili stalowych, malowane lakierem proszkowym. Wsuwane w tuleje osadzone na stałe w podłożu i usztywniane przez ręczne dokręcanie mechanizmów blokady. Na tak osadzone słupki zakręcany jest drążek z regulowaną wysokością od podłoża 80 - 250 cm (co 10 cm). Słupki z możliwością demontażu. Drążek bezodciągowy, uniwersalny, wolnostojący, posiada 1 pole ćwiczebne.

5-01-2

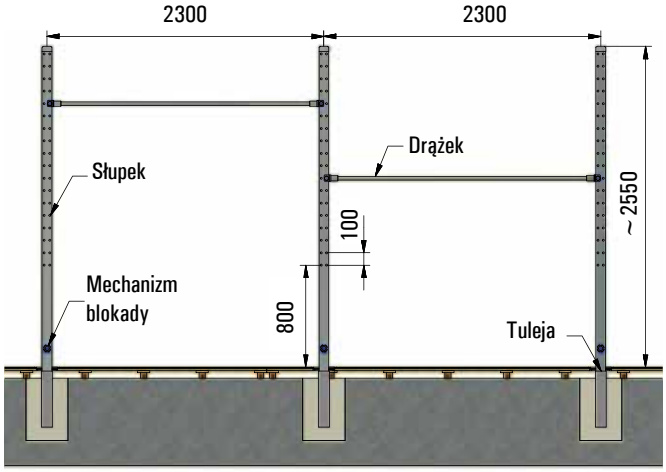

Tuleja montażowa słupka drążka gimnastycznego

Tuleja montażowa przeznaczona do mocowania stalowego słupka drążka gimnastycznego, wykonana z profilu stalowego 90x90 mm, zabezpieczona poprzez cynkowanie ogniowe.

5-01-1

Drążek gimnastyczny przyścienny, 1 - polowy

Słupki wykonane z profili stalowych, malowane lakierem proszkowym. Jeden słupek drążka wsuwany jest w tuleję osadzoną na stałe w podłożu i usztywnianą przez ręczne dokręcanie mechanizmu blokady. Drugi słupek zamocowany jest na stałe do ściany. Na tak osadzone słupki zakręcany jest drążek z regulowaną wysokością od podłoża 80 - 250 cm (co 10 cm). Słupek osadzony w tulei można demontować. Drążek bezodciągowy, uniwersalny, wolnostojący, posiada jedno pole ćwiczebne.
Możliwe jest zwiększenie ilości pól przez instalację dodatkowych słupków i poprzeczek.

5-35

Rama podłogowa z deklem

7-13

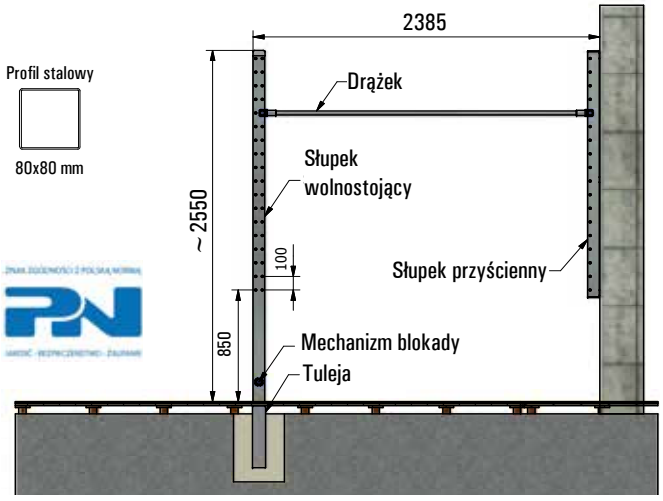

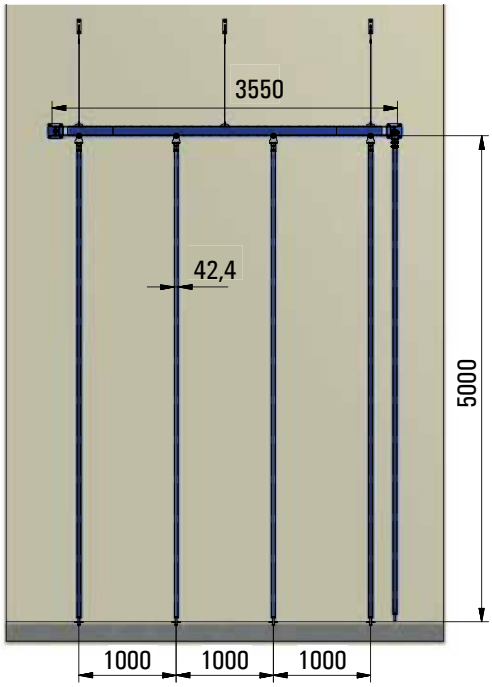

Drążki gimnastyczne pionowe

Drążki gimnastyczne pionowe do wspinania na konstrukcji stalowej, mocowanej do ściany, wysokość 5 m. Układ jezdny wykonany w specjalnej szynie, dzięki czemu zarówno rozkładanie, jak i składanie odbywa się bardzo sprawnie.

Drążki posiadają zaczep do podłoża w celu stabilizacji podczas użytkowania. Malowane proszkowo. W komplecie 4 drążki.

5-07

5-07-1 Drążek do wspinania stalowy L=6 m do instalacji na szynie jezdnej

Wspornik ścienny składany do mocowania kółek gimnastycznych

Wspornik ścienny do mocowania kółek gimnastycznych, mocowany do ściany lub słupa. Wykonany z profili stalowych, z innowacyjnym systemem składania i rozkładania oraz zastosowaniem wysokiej jakości stopera interwałowego, który podczas ćwiczeń zapewnia bezpieczeństwo.

5-05-2

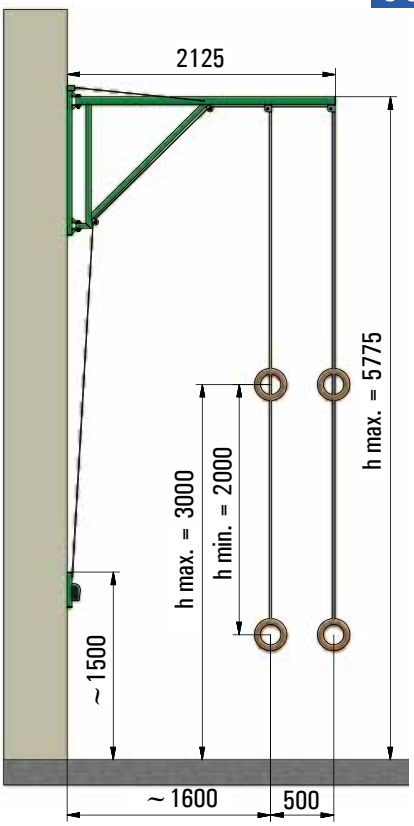

Wspornik ścienny do mocowania liny gimnastycznej

Wspornik ścienny wykonany z profili stalowych, malowanych proszkowo. Mocowany do ściany lub słupa żelbetowego.

5-05

Wspornik ścienny do mocowania drabinki sznurowej

Wspornik ścienny wykonany z profili stalowych, malowany proszkowo. Mocowany do ściany lub słupa żelbetowego.

5-05-1

Szyna jezdna do zawieszania lin, drabinek, drążków i kółek gimnastycznych

Szyna jezdna służąca do zawieszania lin, drabinek, drążków i kółek gimnastycznych. Układ jezdny wykonany w specjalnej szynie, dzięki czemu zarówno rozkładanie, jak i składanie odbywa się bardzo sprawnie. Rozkładanie polega na pociągnięciu pierwszego przyrządu gimnastycznego w kierunku środka hali; po dojechaniu do końca szyny układ samoistnie blokuje się, zapewniając bezpieczne użytkowanie. Składanie polega na ściągnięciu zawieszonych na szynie przyrządów gimnastycznych sznurkiem ściągającym i zablokowaniu całego układu o zaczep sznurka. Mocowanie szyny dostosowane indywidualnie do każdego rodzaju konstrukcji dachu.

5-02 Szyna jezdna do zawieszania lin, drabin, drążków i kółek gimnastycznych, L = 6 m

5-02-3 Szyna jezdna do zawieszania lin, drabin, drążków i kółek gimnastycznych, L = 3 m

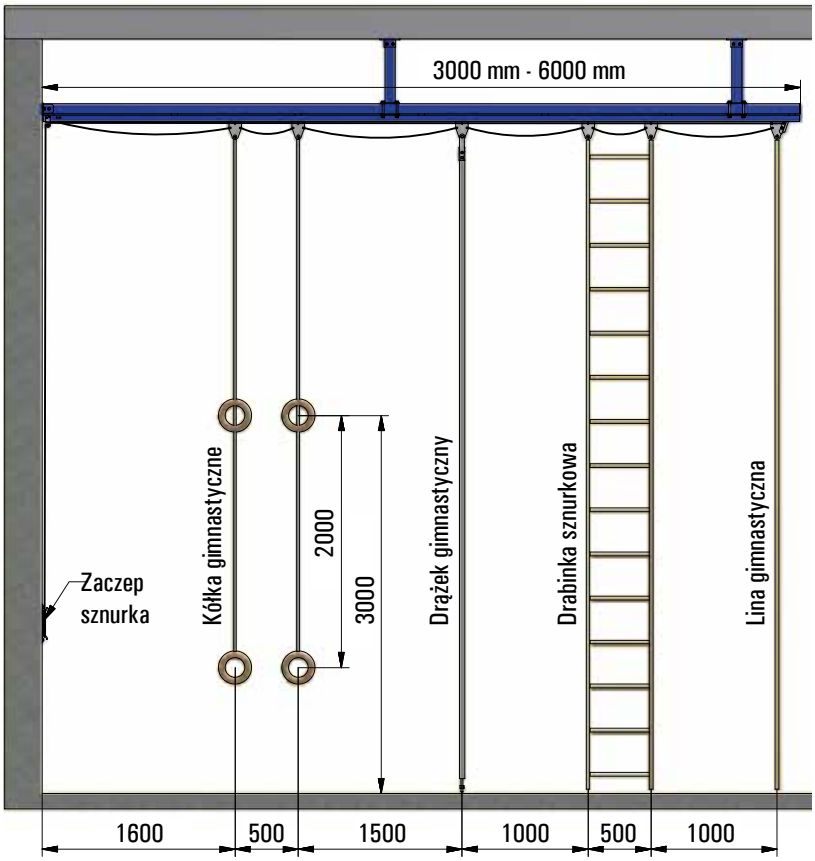

Drabinki gimnastyczne

Pojedyncze i podwójne, wykonane z drewna, malowane lakierem bezbarwnym, mocowane do ściany. Wysokość: od 200 do 300 cm. Boki wykonane z drewna iglastego, szczeble z drewna liściastego lub sklejki.

Nr art.	Drabinki gimnastyczne
5-11	Drabinka gimnastyczna przyścienna 90x250 cm – pojedyncza
5-12	Drabinka gimnastyczna przyścienna 180x250 cm – podwójna
5-13	Drabinka gimnastyczna przyścienna 90x300 cm – pojedyncza
5-14	Drabinka gimnastyczna przyścienna 180x300 cm – podwójna
5-11-220	Drabinka gimnastyczna przyścienna 90x220 cm – pojedyncza
5-12-220	Drabinka gimnastyczna przyścienna 180x220 cm – podwójna

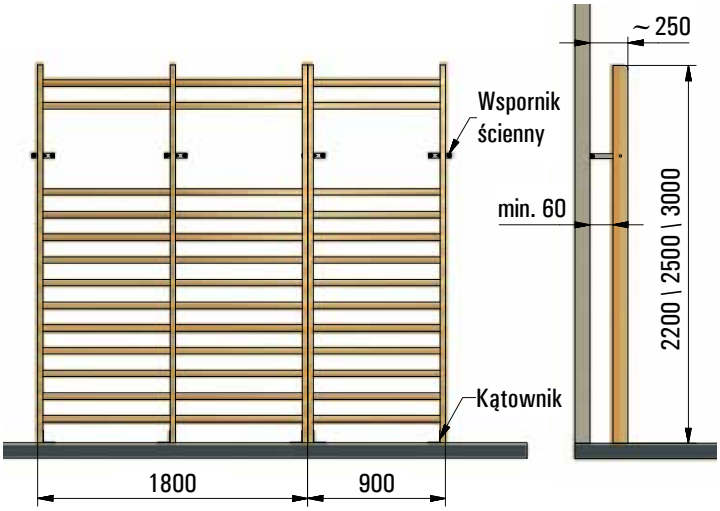

Drabinki montowane na wspornikach przyściennych

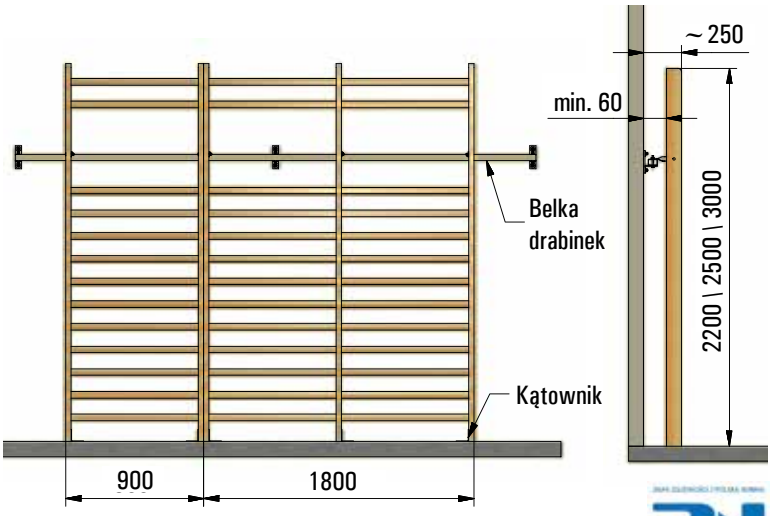

Drabinki montowane na belce stalowej

Belka mocująca drabinki gimnastyczne, wykonana z profilu stalowego o przekroju 60x40 mm.

5-19

Wspornik montażowy drabinki gimnastycznej do ściany.

5-56 L= 250 mm
5-56-2 L= 300 mm
5-56-3 L= 350 mm

Wspornik montażowy drabinki gimnastycznej do podłogi.

5-55

Wspornik montażowy drabinki gimnastycznej do belki.

5-54

Materace gimnastyczne

Nr art.	Materace gimnastyczne - wypełnienie: pianka poliuretanowa T25 (standard)
5-37	Materac gimnastyczny 200x120x5 cm
5-38	Materac gimnastyczny 200x120x10 cm
5-39	Materac gimnastyczny 200x120x20 cm
5-39-22	Materac rehabilitacyjny składany 90x65*3x5 cm

Nr art.	Materace gimnastyczne - wypełnienie: pianka poliuretanowa wtórnie spieniona R70 (twarde)
5-37-2	Materac gimnastyczny 200x120x5 cm
5-38-2	Materac gimnastyczny 200x120x10 cm
5-39-2	Materac gimnastyczny 200x120x20 cm

Nr art.	Materace gimnastyczne - wypełnienie: pianka poliuretanowa wtórnie spieniona R90 (bardzo twarde)
5-37-3	Materac gimnastyczny 200x120x5 cm
5-38-3	Materac gimnastyczny 200x120x10 cm
5-39-3	Materac gimnastyczny 200x120x20 cm

Wózek na materace składany

Składany wózek, wykonany z profili stalowych, malowanych lakierem proszkowym, z 6 kółkami obrotowymi. Ułatwia załadunek, transport i magazynowanie materacy gimnastycznych. Wymiary (SxDxH): 100x200x120 cm. Wymiary po złożeniu (SxDxH): 100x100x30 cm. Maksymalne obciążenie wózka: 250 kg.

5-27-1

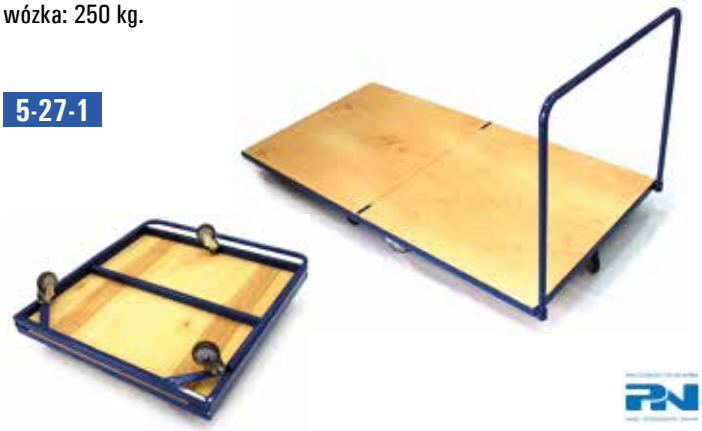

Nr art.	Dodatki do materacy gimnastycznych
5-85	Rzepy do łączenia materacy gimnastycznych (1 komplet na 1 materac)
5-84	Uchwyty do przenoszenia materacy (1 komplet na 1 materac, materace zeskokowe mają uchwyty w komplecie)

Wózek na materace

Wózek wykonany z profili stalowych, malowanych proszkowo, z 4 kółkami obrotowymi. Wymiary wózka (SxDxH): 100x200x120 cm.

5-27

Kozioł gimnastyczny z regulacją wysokości

Korpus wykonany z drewna klejonego, pokrytego otuliną elastyczną i skórą naturalną lub syntetyczną. Podstawa wykonana z cynkowanych profili stalowych, malowanych proszkowo. Nogi podstawy zaopatrzone w antypoślizgowe niebrudzące stopki. Dwie nogi wyposażone w kółka, ułatwiające przemieszczanie. Posiada regulację wysokości w zakresie 90 do 130 cm (opcjonalnie: 110 do 170 cm), skokowo co 5 cm.

Nr art.	Kozły gimnastyczne
5-36	Pokrycie skórą syntetyczną
5-36-1	Pokrycie skórą naturalną

Koń gimnastyczny z regulacją wysokości

Korpus wykonany z drewna klejonego, pokrytego otuliną elastyczną i skórą naturalną lub syntetyczną. Podstawa z profili stalowych malowanych proszkowo oraz cynkowanych. Urządzenie posiada możliwość regulacji wysokości w zakresie 110 - 170 cm, skokowo co 5 cm. Łęki wykonane ze sklejki oraz laminatu.

Nr art.	Konie gimnastyczne
5-43-2	Pokrycie skórą naturalną, z łękami
5-42-2	Pokrycie skórą naturalną, bez łęków
5-43	Pokrycie skórą syntetyczną, z łękami
5-42	Pokrycie skórą syntetyczną, bez łęków

Równoważnie gimnastyczne (3 lub 5 m długości)

Równoważnia treningowa niska o długości 3 m oraz równoważnia wyczynowa wysoka o długości 5 m, z regulacją wysokości i wózkami do transportu.

Nr art.	Równoważnie gimnastyczne
5-25	Równoważnia gimnastyczna, długość: 3 m, niska
5-28	Równoważnia gimnastyczna, długość: 5 m, z regulacją wysokości 80 - 120 cm; 2 wózki do transportu

Lustra przyścienne gładkie

Nr art.	Lustra gładkie
5-78	Lustro gładkie przyścienne z podwójnymi poręczami
5-78-3	Lustro gładkie przyścienne z pojedynczą poręczą
5-79	Lustro gładkie przyścienne bez poręczy

Odskocznie gimnastyczne

Odskocznie treningowe, turniejowe i profesjonalne o wysokości czoła od 15 do 21,5 cm, pokryte wykładziną dywanopodobną.

Nr art.	Odskocznie gimnastyczne
5-21	Odskocznia gimnastyczna treningowa
5-22	Odskocznia gimnastyczna turniejowa
5-22-1	Odskocznia gimnastyczna profesjonalna

Lustra przyścienne posturograficzne

Lustro posturograficzne, przeznaczone do ćwiczeń indywidualnych oraz korekcji postaw ciała. Siatka posturograficzna naniesiona na taflę lustra umożliwia samodzielną kontrolę i korektę ułożenia poszczególnych partii ciała. Lustro wykonywane w wersji do zawieszenia na ścianę.

Nr art.	Lustra posturograficzne
5-78-1	Lustro posturograficzne przyścienne z podwójnymi poręczami
5-78-2	Lustro posturograficzne przyścienne bez poręczy

Drabinki sznurowe

Nr art.	Drabinki sznurowe do wspinania
5-04-1	Drabinki sznurowe do wspinania L=4 m
5-04-2	Drabinki sznurowe do wspinania L=5 m
5-04-3	Drabinki sznurowe do wspinania L=6 m
5-04-4	Drabinki sznurowe do wspinania L=7 m
5-04-5	Drabinki sznurowe do wspinania L=8 m
5-04-6	Drabinki sznurowe do wspinania L=9 m

Liny do wspinania

Nr art.	Liny do wspinania
5-03-1	Liny do wspinania L=4 m
5-03-2	Liny do wspinania L=5 m
5-03-3	Liny do wspinania L=6 m
5-03-4	Liny do wspinania L=7 m
5-03-5	Liny do wspinania L=8 m
5-03-6	Liny do wspinania L=9 m

Kółka gimnastyczne

Kółko gimnastyczne wykonane ze specjalnej sklejki liściastej o średnicy wewnętrznej 180 mm i profilu okrągłym o średnicy 28 mm. Standardowo wykonywane jest w komplecie z atestowanym zawiesiem pasowym o długości 800 mm i układem obrotowym (krętlik i karabinek z zabezpieczeniem). Para może być montowana w układach zespołu kółek na stałej wysokości lub z regulowaną wysokością.
Długość zawiesia: 80 cm, długość z kółkiem: 98 cm.

5-06

Skrzynia gimnastyczna, 5-częściowa

Skrzynia gimnastyczna składa się z 5 drewnianych elementów. Górny segment pokryty jest skórą naturalną lub syntetyczną. Urządzenie jest dostępne z wózkiem, umożliwiającym i ułatwiającym przemieszczanie.

Nr art.	Skrzynie gimnastyczne 5-częściowe
5-23	Skrzynia gimnastyczna 5-częściowa z wózkiem, pokrycie syntetyczne
5-24	Skrzynia gimnastyczna 5-częściowa, pokrycie syntetyczne
5-58	Skrzynia gimnastyczna 5-częściowa z wózkiem, pokrycie: skóra naturalna
5-59	Skrzynia gimnastyczna 5-częściowa, pokrycie: skóra naturalna

Krata gimnastyczna do przeplotów trójdzielna

Wykonana z drewna, malowana lakierem bezbarwnym, mocowana do ściany. Krata z trzema polami ćwiczebnymi. Wysokość 5 m.

5-57

Krata gimnastyczna do przeplotów trójdzielna, H=5 m, wraz z konstrukcją mocującą, z napędem elektrycznym do podnoszenia i opuszczania kraty.

5-57-2

Skrzynia gimnastyczna 1-częściowa

Skrzynia gimnastyczna drewniana 1-częściowa. Pokrycie wykonane ze skóry syntetycznej lub naturalnej.

Nr art.	Skrzynie gimnastyczne 1-częściowe
5-59-1	Skrzynia gimnastyczna 1-częściowa, pokrycie syntetyczne
5-59-4	Skrzynia gimnastyczna 1-częściowa, pokrycie: skóra naturalna

Ławeczki gimnastyczne

Wykonane z drewna iglastego lub liściastego (bez sęków). Ławka posiada stały lub składany zaczep, umożliwiający zawieszenie na drabinkę, drążek lub skrzynię gimnastyczną. Po odwróceniu belka ławki o szerokości 10 cm może służyć jako równoważnia. Wysokość: 30 cm. Dostepne długości: L= 2 m; 2,5 m; 3 m; 4 m. Nogi metalowe lub drewniane, wyposażone w niebrudzące stopki.

Nr art.	Ławeczki gimnastyczne z nogami drewnianymi
5-15-1	Ławeczka gimnastyczna – długość 2,0 m, nogi drewniane
5-18-1	Ławeczka gimnastyczna – długość 2,5 m, nogi drewniane
5-16-1	Ławeczka gimnastyczna – długość 3,0 m, nogi drewniane
5-17-1	Ławeczka gimnastyczna – długość 4,0 m, nogi drewniane

Nr art.	Ławeczki gimnastyczne z nogami metalowymi
5-15	Ławeczka gimnastyczna – długość 2,0 m, nogi metalowe
5-18	Ławeczka gimnastyczna – długość 2,5 m, nogi metalowe
5-16	Ławeczka gimnastyczna – długość 3,0 m, nogi metalowe
5-17	Ławeczka gimnastyczna – długość 4,0 m, nogi metalowe

Drążek zakładany na drabinkę gimnastyczną

Drążek ćwiczebny o średnicy 30 mm. Ruchome ramiona umożliwiają regulację wysokości i odległości drążka od drabinki. Maksymalne obciążenie osoby ćwiczącej: 120 kg.

5-50

Nakładka na drabinkę gimnastyczną

Nakładka wykorzystywana do ćwiczeń gimnastyczno-korekcyjnych, zwłaszcza w zestawie z poduszką zawieszaną na drabinkę gimnastyczną. Drążek wykonany ze sklejki, boki drewniane lub metalowe. Nakładkę montuje się na drabince na dowolnej wysokości.

5-50-2

Poduszka na drabinkę gimnastyczną

Wykonanie: spód ze sklejki, wyściółka pokryta skórą syntetyczną, metalowe uchwyty do zawieszania na drabinkę. Urządzenie szczególne przydatne do rozciągania mięśni piersiowych przy schorzeniu okrągłych pleców i chorobie Scheuermanna.

5-50-3

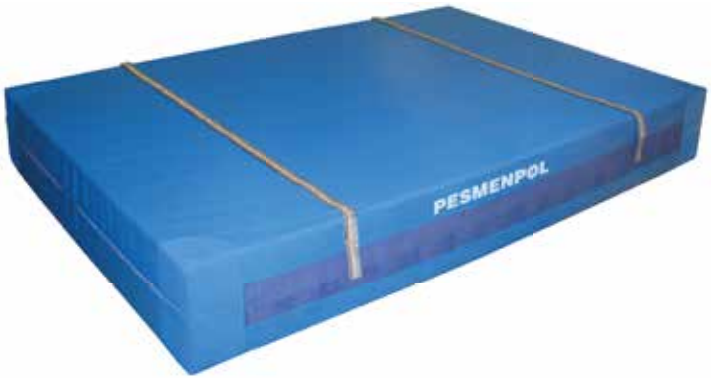

Materace gimnastyczne zeskokowe

Nr art.	Materace gimnastyczne zeskokowe
5-33	Materac gimnastyczny zeskokowy 300x200x40 cm
5-33-5	Materac gimnastyczny zeskokowy 300x200x45 cm
5-33-2	Materac gimnastyczny zeskokowy 300x200x50 cm
5-33-1	Kołderka do materaca zeskokowego 300x200x5 cm
5-33-3	Kołderka do materaca zeskokowego 300x400x5 cm (dla 2 sztuk materacy 300x200 cm)

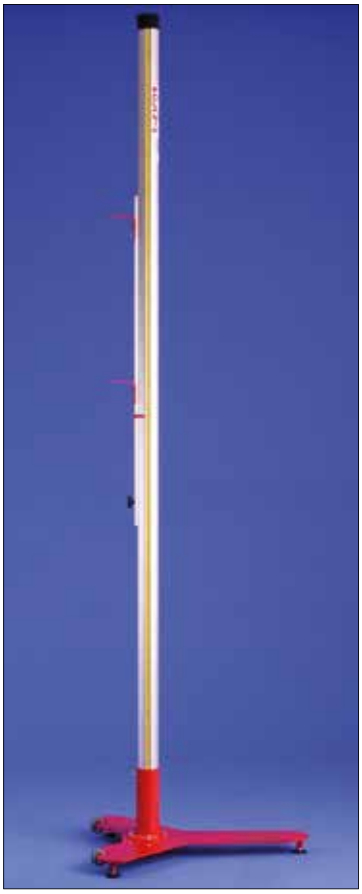

Stojaki do skoku wzwyż

Nr art.	Stojaki do skoku wzwyż
5-26-3	Stojak do skoku wzwyż szkolny
5-26-6	Stojak do skoku wzwyż uniwersalny, aluminiowy, od 75 cm do 250 cm, przeznaczony do treningu i na zawody, stalowa podstawa w kształcie litery „T", certyfikat IAAF
5-26-4	Stojak do skoku wzwyż profesjonalny teleskopowy, aluminiowy, regulacja wysokości za pomocą korby, certyfikat IAAF
5-26-7	Stojak do skoku wzwyż szkolny, aluminiowy z okrągłą podstawą, od 70 cm do 200 cm, przeznaczony do szkół
5-26-8	Stojak do skoku wzwyż szkolny, aluminiowy, z podstawą w kształcie litery „T", szkolny, od 75 cm do 230 cm, przeznaczony do szkół

Poprzeczki do skoku wzwyż

Nr art.	Poprzeczki do skoku wzwyż
5-26-1	Poprzeczka do skoku wzwyż – aluminiowa
5-26-2	Poprzeczka do skoku wzwyż - włókno szklane, wyczynowa, certyfikat IAAF
5-26-5	Poprzeczka do skoku wzwyż - włókno szklane, treningowa

Płotki treningowe

Konstrukcja wykonana z rur i kształtowników stalowych oraz aluminiowe rury teleskopowe gwarantują dużą żywotność urządzenia. Płotki spełniają wymagania Międzynarodowego Stowarzyszenia Federacji Lekkoatletycznych (IAAF).

Nr art.	Płotki treningowe
12-04-1	Płotek treningowy stalowo-aluminiowy, składany, z regulacją wysokości 686 - 1067 mm
12-04-2	Płotek treningowy stalowo-aluminiowy, składany, z regulacją wysokości 600 - 914 mm
12-04-3	Płotek treningowy stalowo-aluminiowy, składany, z regulacją wysokości 500 - 762 mm

Płotki treningowe Pesmenpol

Płotek lekkoatletyczny aluminiowo-stalowy, gięty. Przeznaczony dla młodzieży szkolnej. Stalowa podstawa (waga ok. 4,4 kg), wykonana z rur giętych pod kątem 90 stopni i połączonych poprzeczką. Aluminiowe rury teleskopowe z zatrzaskowym systemem regulacji wysokości. W podstawach płotka umieszczone są stalowe obciążniki, które pozwalają na bezpieczny powrót płotka do pozycji pionowej po jego odchyleniu. Estetyczne i trwałe wykończenie poprzez malowanie farbami proszkowymi w kolorach czerwonym i niebieskim.

Nr art.	Płotki treningowe
12-100	Płotek treningowy aluminiowo-stalowy, gięty, z regulacją wysokości w zakresie 600 - 914 mm
12-101	Płotek treningowy aluminiowo-stalowy, gięty, z regulacją wysokości w zakresie 686 - 1067 mm

Próg do pchnięcia kulą

Próg do pchnięcia kulą, wykonany z włókna szklanego, treningowy, kolor: biały.

12-1038

Koło do pchnięcia kulą

Cztery elementy stalowe cynkowane galwanicznie, skręcane ze sobą przy pomocy 8 śrub; certyfikat IAAF.

12-1223

Okrąg do rzutu dyskiem

Wykonany ze specjalnego profilu aluminiowego. Średnica wewnętrzna okręgu: 2500 mm.

12-29

Belka do skoku w dal

Wykonana z żywicy epoksydowej, z nakładką do odbicia ze sklejki wodoodpornej oraz listwą drewnianą z obustronnym rowkiem na plastelinę. Belkę można osadzać bezpośrednio w gruncie lub w specjalnej skrzynce.

12-21

Pokrywa skrzynki belki do skoku w dal

Pokrywa wykonana z blachy stalowej cynkowanej ogniowo, zamykająca skrzynię po wyjęciu belki. Górę pokrywy można wykleić nawierzchnią sztuczną, z której wykonany jest rozbieg skoczni.

12-24

Skrzynka belki do skoku w dal

Wykonana z blachy stalowej cynkowanej. Fundamentowana na stałe na rozbiegu skoczni.

12-23

Wkładka redukcyjna do okręgu do rzutu dyskiem

Wykonana ze sklejki wodoodpornej lakierowanej na biało. Wkładka redukuje średnicę okręgu do wielkości wymaganej dla rzutu młotem (do 2135 mm).

12-28

Układ jezdny kotary grodzącej z przesuwem ręcznym

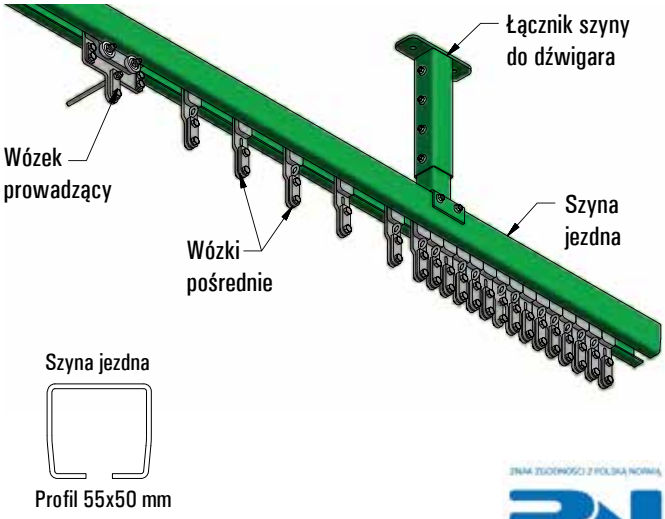

System mocowania i poziomego przesuwu kotary z napędem ręcznym

Konstrukcja jezdna kotary wykonana z profili stalowych zimnowalcowanych, posiadających specjalnie wykonane prowadzenia rolek jezdnych, do których mocowana jest tkanina kotary. Długości szyn jezdnych kotar, jak również elementy adaptacyjne konstrukcji projektowane są indywidualnie na podstawie projektu ogólnego hali i wyników szczegółowych pomiarów dla konkretnego obiektu sportowego.

Kotary grodzące dostępne są w kilku wariantach: kotary z materiału nieprzeźroczystego, z materiału półprzeźroczystego oraz kotara w kombinacji: materiał do wysokości 3 m + siatka powyżej. Wysokość kotary jest dobierana w ten sposób, aby po zamocowaniu jej do rolek prowadzących dolna krawędź tkaniny znajdowała się lekko nad poziomem posadzki.

6-01

Zsuwanie kotary

Kotara złożona w całości

Układ jezdny kotary grodzącej z napędem elektrycznym

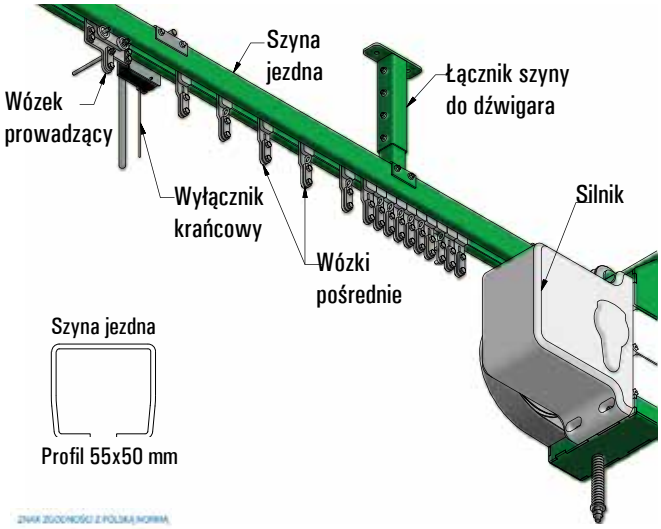

Konstrukcja do mocowania i poziomego przesuwu kotary z napędem elektrycznym

Konstrukcja jezdna kotary z profili stalowych zimnowalcowanych, posiadających specjalnie wykonane prowadzenia rolek jezdnych, do których mocowana jest tkanina kotary. Długości szyn jezdnych kotar, jak również elementy adaptacyjne konstrukcji projektowane są indywidualnie, na podstawie projektu ogólnego i wyników szczegółowych pomiarów dla konkretnego obiektu sportowego. Kotary grodzące dostępne są w kilku wariantach: kotary z materiału nieprzeźroczystego, z materiału półprzeźroczystego oraz kotary w kombinacji: materiał do wysokości 3 m + siatka powyżej. Wysokość kotary jest dobierana w ten sposób, aby po zamocowaniu jej do rolek prowadzących pozostawała w lekkim styku z podłożem hali.

Rozsuwanie i zasuwanie kotary odbywa się z użyciem silnika elektrycznego, sterowanego na dwa sposoby:

Pierwszy odbywa się za pomocą sterownika zainstalowanego na ścianie hali (w miejscu wskazanym przez Inwestora), przez wciśnięcie przycisku jednobiegunowego (przycisk typu dzwonek).

Drugi sposób to kontrolowanie przesuwu za pomocą pilota. Zastosowany system zmiennego kodowania pilotów firmy Microchip sprawia, iż system staje się niedostępny dla osoby nieautoryzowanej. Jeden pilot może obsługiwać od jednego do czterech zestawów kotar.

6-02

Konstrukcja do pionowego podnoszenia i opuszczania kotary z napędem elektrycznym

Uniwersalny zestaw rolek wraz z mechanizmem napędowym, zainstalowany w sufitowej części konstrukcyjnej obiektu. Dokonuje pionowego podnoszenia i opuszczania materiału kotary zainstalowanej w celu podzielenia obiektu sportowego na sektory lub używanej jako siatki osłonowe (piłkochwyty) na ściany szczytowe i boczne. Po złożeniu kotara układa się równolegle do sufitu (ma to znaczenie w przypadku hal łukowych). Materiał kotary jest opuszczany i podnoszony za pomocą linek, nawijanych na bęben silnika elektrycznego o napięciu 230V, P=410W. Kotary projektuje się indywidualnie dla konkretnego obiektu sportowego, w celu dopasowania konstrukcji do istniejących warunków i wymiarów obiektu.

Podnoszenia i opuszczanie kotary odbywa się z użyciem silnika elektrycznego, sterowanego na dwa sposoby. Pierwszy odbywa się za pomocą sterownika zainstalowanego na ścianie hali (w miejscu wskazanym przez Inwestora), przez wciśnięcie przycisku jednobiegunowego (przycisk typu dzwonek). Drugi sposób to kontrolowanie ruchu kotary za pomocą pilota. Zastosowany system zmiennego kodowania pilotów firmy Microchip sprawia, iż system staje się niedostępny dla osoby nieautoryzowanej. Jeden pilot może obsługiwać od jednego do czterech zestawów kotar.

6-03

Zdjęcie udostępnione dzięki uprzejmości Moris-Polska

Zespół silnika do podnoszenia/opuszczania materiału kotary

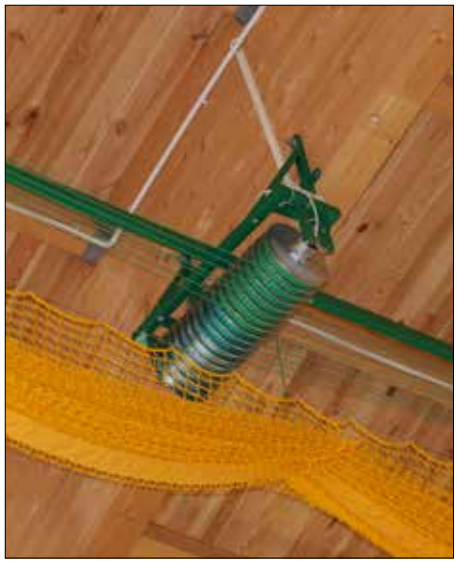

System kotar dźwiękochłonnych Rantzows

Dźwiękochłonna kotara grodząca Rantzows to jedno- lub dwuwarstwowa kotara wydzielająca halę sportową na dwie (lub więcej) części. Kotara nadaje się do wszelkiego rodzaju hal sportowych, w których istnieje potrzeba podziału oraz izolacji dźwiękowej. Zmywalna i ognioodporna tkanina PVC ma wysoką wytrzymałość na rozdarcie. Dzięki ukryciu nitów i szwów, konstrukcja eliminuje ryzyko kontuzji użytkowników oraz uszkodzeń samego materiału.

Podnoszenie materiału kotary odbywa się za pomocą silnika konstrukcji oraz pasków wszytych w materiał (od wewnętrznej strony materiału). Operacja odbywa się za pomocą sterownika zainstalowanego na ścianie. Silnik o zwiększonej żywotności jest wyposażony w urządzenie awaryjne, które zatrzymuje pracę w razie problemów z siecią lub konstrukcją.

Każdy projekt kotary jest indywidualnie dostosowywany do danego obiektu sportowego.

Standardowe kolory materiału kotary: szary i beżowy.

Specyfikacja techniczna

Materiał kotary: wzmocniony materiał PVC

Gramatura PVC: 2000 gr/m^2 - 1200 gr/m^2 - 680 gr/m^2

Waga całkowita: 5 kg/m^2 – 3 kg/m^2 – 1,7 kg/m^2

Opcjonalnie: drzwi, dolny profil do nawierzchni, wycięcie materiału dla trybuny, pakiet dźwiękochłonny.

Ognioodporność zgodnie z normami: DIN 4102 B2, SIS 650082.

Redukcja dźwięku: 30dB* (wartość przybliżona, uzależniona od warunków środowiskowych istniejących na obiekcie sportowym).

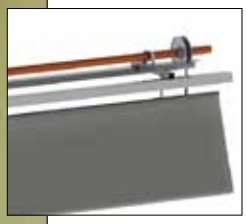

6-1150 Kotara grodząca jednowarstwowa z PVC o gramaturze 680g/m²

6-1151 Kotara grodząca dwuwarstwowa dźwiękochłonna z PVC o gramaturze 680g/m²

6-06 System pionowego podnoszenia i opuszczania kotary grodzącej dwuwarstwowej dźwiękochłonnej z napędem elektrycznym

Kotara grodząca, tkanina półprzeźroczysta, polietylenowa

6-09

Dostępne kolory:

Ciemnozielony

Terrakota

Kremowy

Zielony

Srebrny

Niebieski

Pomarańczowy

Kotara grodząca, tkanina nieprzeźroczysta

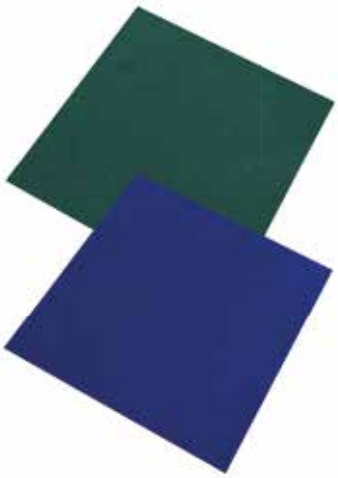

6-08

Dostępne kolory:

Zielony

Niebieski

Czerwony

Czarny

Szary

Kotara grodząca, kombinacja „tkanina + siatka"

Do wysokości 3,0 m materiał nieprzeźroczysty lub półprzeźroczysty, powyżej - siatka o oczkach 10x10 cm. Kolor wg dostępnej kolorystyki siatek i tkanin.

6-12

Siatki ochronne polipropylenowe (miękkie, bezwęzłowe)

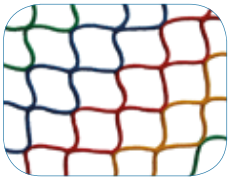

Nr art.	Siatki ochronne polipropylenowe (miękkie)	Oczka [mm]	Gr. splotu
6-13-4	Siatka ochronna polipropylenowa (PP), kolor do wyboru: niebieski, zielony, żółty, czerwony, biały, popielaty	50x50	3 mm
6-13-5	Siatka ochronna polipropylenowa (PP), kolor do wyboru: niebieski, zielony, żółty, czerwony, biały	100x100	3 mm
6-13-6	Siatka ochronna polipropylenowa (PP), kolor do wyboru: niebieski, zielony, żółty, czerwony, biały	50x50	4 mm
6-13-7	Siatka ochronna polipropylenowa (PP), kolor do wyboru: niebieski, zielony, żółty, czerwony, biały, popielaty	100x100	4 mm
6-14-1	Siatka ochronna polipropylenowa (PP), kolor do wyboru: zielony, biały, niebieski, żółty, czerwony, czarny	45x45	3 mm
6-14-50	Siatka ochronna polipropylenowa (PP), kolor do wyboru: zielony, niebieski, czerwony	45x45	5 mm
6-16-1	Siatka ochronna polipropylenowa (PP), kolor do wyboru: zielony, niebieski	120x120	3 mm
6-16-40	Siatka ochronna polipropylenowa (PP), kolor zielony	120x120	4 mm
6-13-50	Siatka ochronna polipropylenowa (PP), kolor zielony	100x100	5 mm

Siatki ochronne polietylenowe (twarde, węzłowe)

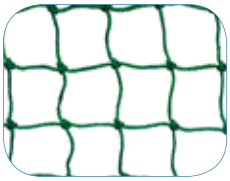

Nr art.	Siatki ochronne polietylenowe (siatki twarde)	Oczka [mm]	Gr. splotu
6-16-2	Siatka ochronna polietylenowa (PE), kolor do wyboru: niebieski, ciemnozielony, zielony, żółty, czerwony, biały, czarny	50x50	3 mm
6-16-3	Siatka ochronna polietylenowa (PE), kolor do wyboru: niebieski, ciemno zielony, zielony, żółty, czerwony, biały, czarny	100x100	3 mm
6-13-2	Siatka ochronna polietylenowa (PE), kolor zielony	50x50	4 mm
6-13-3	Siatka ochronna polietylenowa (PE), kolor do wyboru: niebieski, zielony, żółty, czerwony, biały	100x100	4 mm

Wspornik piłkochwytu

Wykonany ze stalowego profilu 40x40 mm, malowany proszkowo.

6-20

Karabińczyk teflonowy

6-22

Komplet elementów montażowych siatek ochronnych na okna (do 100 m²)

6-21

Siatki ochronne w formie piłkochwytu luźno wiszącego

W przypadku użytkowania siatek luźno wiszących należy wziąć pod uwagę konieczność ich marszczenia o ok. 15-20%

Siatki ochronne na okna, napięte

Nr art.	Słupy do zawieszenia siatek ochronnych
6-30	Słup stalowy (profil 80x80x2 mm) do mocowania siatek ochronnych na boiska zewnętrzne, malowany proszkowo na kolor zielony (RAL 6005) lub cynkowany ogniowo, wysokość do 4 m (łącznie z tuleją montażową)
6-31	Słup stalowy (profil 80x80x2 mm) do mocowania siatek ochronnych na boiska zewnętrzne, malowany proszkowo na kolor zielony (RAL 6005) lub cynkowany ogniowo, wysokość od 4,5 do 6 m (łącznie z tuleją montażową)
6-40	Słup aluminiowy (profil 80x80x2 mm) do mocowania siatek ochronnych na boiska zewnętrzne, wysokość do 4 m (łącznie z tuleją montażową)
6-41	Słup aluminiowy (profil 80x80x2 mm) do mocowania siatek ochronnych na boiska zewnętrzne, wysokość od 4,5 do 6 m (łącznie z tuleją montażową)
6-40Z	Słup aluminiowy wzmocniony z dodatkowym użebrowaniem (profil 80x80x2 mm) do mocowania siatek ochronnych na boiska zewnętrzne, wysokość do 4 m (łącznie z tuleją montażową)
6-41Z	Słup aluminiowy wzmocniony z dodatkowym użebrowaniem (profil 80x80x2 mm) do mocowania siatek ochronnych na boiska zewnętrzne, wysokość od 4,5 do 6 m (łącznie z tuleją montażową)

Zestaw elementów montażowych siatek ochronnych na boiska zewnętrzne

Słupy mocujące siatkę, wykonane z profilu stalowego lub aluminiowego (standardowego lub z dodatkowym użebrowaniem) o przekroju kwadratowym 80x80x2 mm, montowane w tulejach.
Rozstaw osiowy między słupami skrajnymi – 3 m, między kolejnymi (pośrednimi) – maksymalnie 6 m. Maksymalna wysokość słupów wynosi 6 m (na specjalne zamówienie do 8 m). Słupy stalowe są malowane proszkowo bądź cynkowane ogniowo, słupy aluminiowe są anodowane (z możliwością malowania proszkowego). Tuleje montażowe wykonane z blach stalowych o grubości #4 mm, wyginanych na prasie krawędziowej w specjalny kształt, dopasowany do słupów aluminiowych i stalowych.

W skład zestawu wchodzą:
- słupy stalowe lub aluminiowe (profil kwadratowy 80x80x2 mm),
- tuleje montażowe słupów, osadzane w fundamencie betonowym,
- zastrzały wraz z blachami mocującymi, łączące skrajne słupy piłkochwytu,
- olinowanie oraz pozostałe elementy mocujące siatkę (karabińczyki, śruby rzymskie),
- siatki (według wykazu siatek ochronnych polipropylenowych i polietylenowych).

6-42 Furtka stalowa do piłkochwytów na boiska zewnętrzne

6-44 Brama stalowa do piłkochwytów na boiska zewnętrzne

Realizujemy indywidualne projekty ogrodzeń, łącznie z furtkami i bramami.

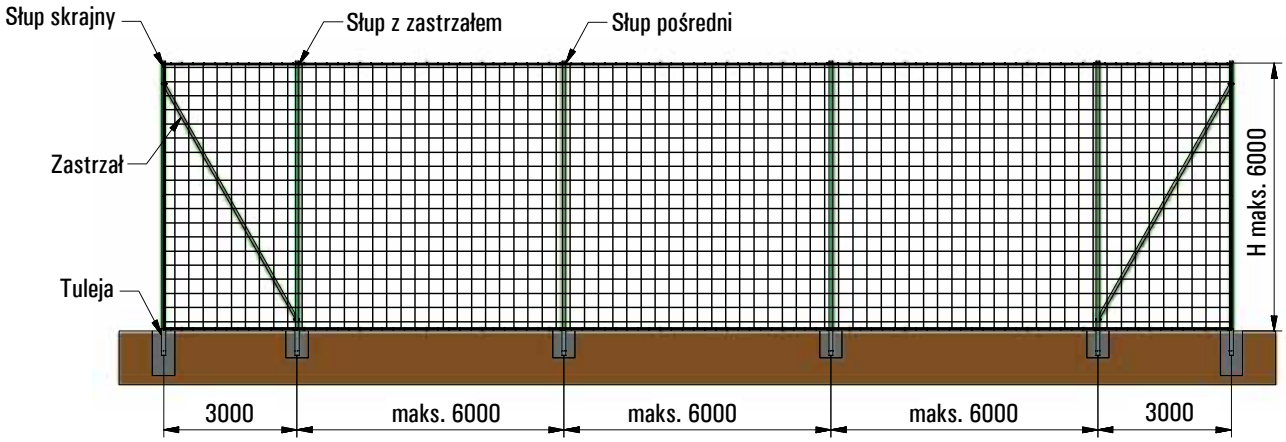

Zestaw elementów montażowych do zawieszenia siatki (do 100 m²)

6-21

Tuleja piłkochwytu

6-33

Słupy stalowe
Profil 80x80 mm

Słupy aluminiowe
Profil standardowy
80x80 mm

Słupy aluminiowe
Profil wzmocniony,
żebrowany
80x80 mm

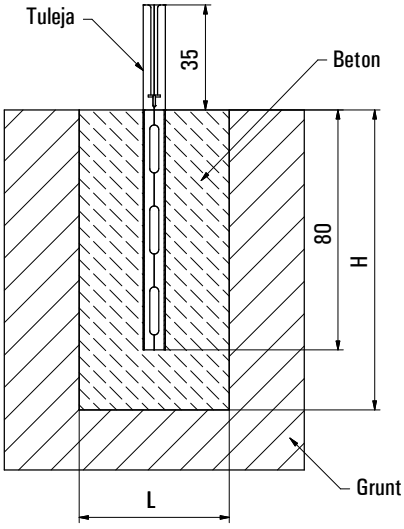

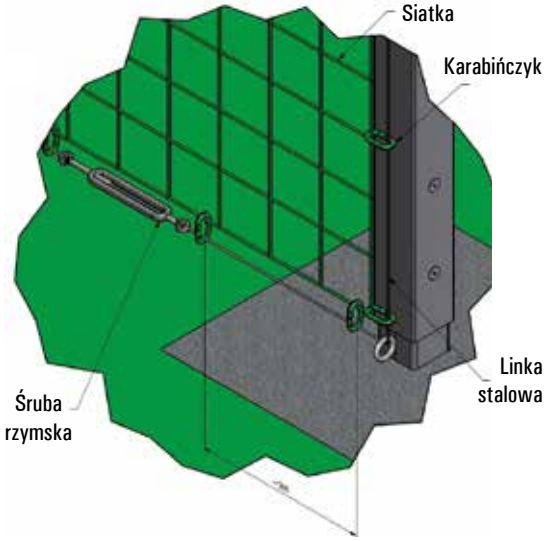

Bramka wejściowa między słupami piłkochwytu

Zastrzał

Piłkochwyt łączący dwie wysokości siatki

Połącznie band i piłkochwytu

System boisk zewnętrznych Easy Arena

Bandy ochronne o wysokości 105 cm, z siatkami zabezpieczającymi do wysokości 4 lub 6 m. Słupki wykonane z systemowych profili aluminiowych 80x80 mm o wysokości 4 lub 6 m, montowane do systemowych adapterów instalowanych w fundamentach. Bandy ochronne wykonane z bezbarwnego poliwęglanu komorowego o grubości 32 mm, instalowane do słupów poprzez system obejm, wykonanych z giętych blach stalowych. Siatki ochronne polipropylenowe bezwęzłowe (sznurek o grubości 3 mm, oko 100x100 mm); brzeg siatki mocowany wewnętrznie za pomocą zapinek tworzywowych, dołem i górą w specjalnym profilu stalowym 30x30 mm, bokiem w bruzdach w profilach słupków aluminiowych. Słupy aluminiowe malowane proszkowo (RAL 6005), wszystkie elementy stalowe cynkowane ogniowo.

20-6 System PESMENPOL EASY ARENA, H=4 m

20-6-2 System PESMENPOL EASY ARENA, H=6 m

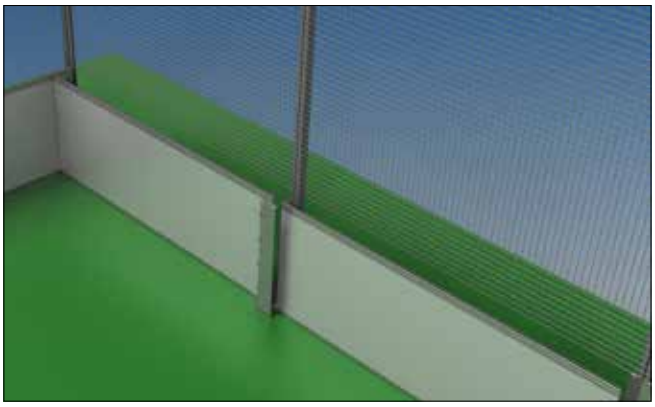

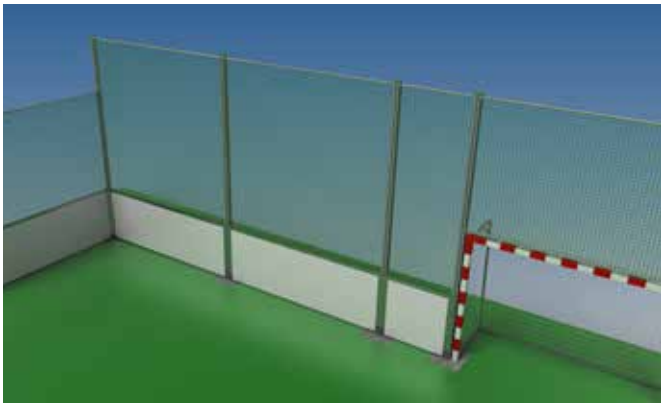

Bandy akrylowe przeźroczyste

Wykonane ze szkła akrylowego odpornego na uderzenia na konstrukcji stalowej, mocowane do podłoża za pomocą marek talerzykowych lub w tulejach. Ze względu na swoją budowę bardzo łatwo demontowalne, a po złożeniu łatwe w transporcie i magazynowaniu. Przeznaczone na hale sportowe. Wymiary: wysokość H = 1,05 m, długość 1 elementu L = 1,8 mb.

20-2

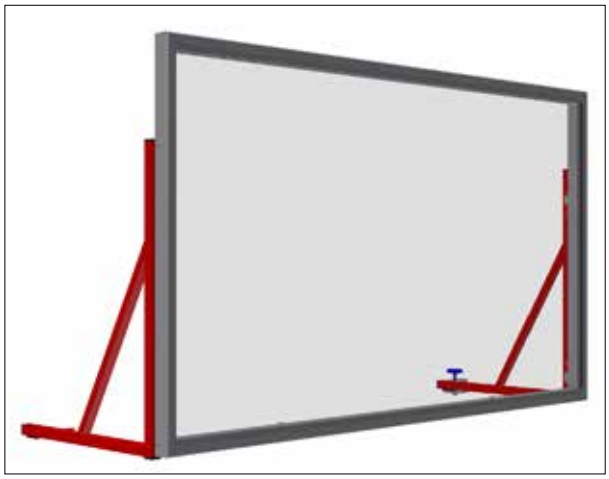

Bandy tulejowane

Bandy epoksydowe białe

Wykonane z materiału epoksydowego odpornego na uderzenia na konstrukcji stalowej, mocowane do podłoża za pomocą marek talerzykowych lub w tulejach. Ze względu na swoją budowę bardzo łatwo demontowalne, a po złożeniu łatwe w transporcie i magazynowaniu. Przeznaczone na hale sportowe.
Wymiary: wysokość H = 1,05 m, długość 1 elementu L = 1,8 mb.

20-1

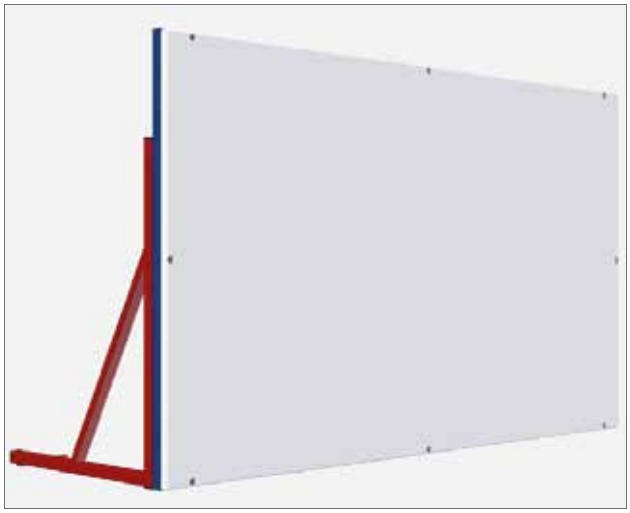

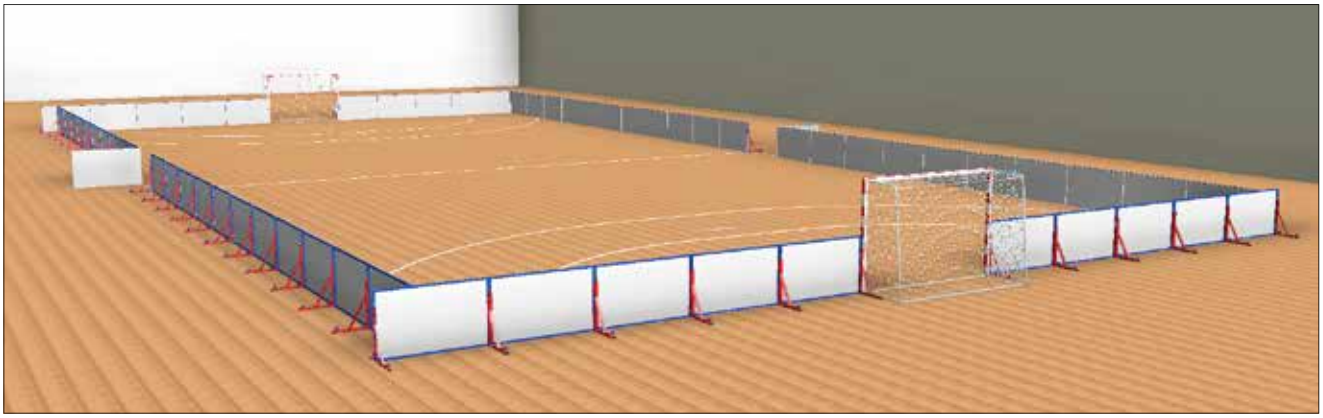

Marki talerzykowe

Zestaw talerzyków do zamontowania bandy demontowalnej do posadzki.

Ilość dostosowana do ilości band.

20-4

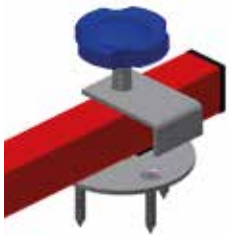

Tuleja montażowa słupka bandy

Tuleja przeznaczona do mocowania słupka bandy. Cynkowana ogniowo.

20-3

Rama podłogowa z deklem

Przeznaczona do montażu w posadzce hali sportowej. Umożliwia należyte zabezpieczenie otworów po zdemontowaniu słupków. Dekiel, wykonany ze sklejki, montowany jest na ramce stalowej, cynkowanej galwanicznie, przykręcanej do posadzki. Magnetyczny system stabilizowania dekla, zapobiegający wypadaniu, poprzez zastosowanie 6 sztuk magnesów neodymowych.

7-13

Tablica szkolna

WYMIARY: 130x100x10 cm
STEROWANIE: bezprzewodowe pilotem
WYŚWIETLANE PARAMETRY:
- czas gry lub czas rzeczywisty,
- wynik gry 0 - 199,
- stan setów lub przewinień 0 - 9,
- numer części meczu 0 - 9;

WIELKOŚĆ ZNAKÓW: 125 mm
SYGNAŁ DŹWIĘKOWY:
- ustawiany w dowolnej konfiguracji

WIDOCZNOŚĆ TABLICY: do 40 m
ZASILANIE: 230V / 50Hz
CIĘŻAR: 25 kg

ETW 130-10

ETW 220-130

Tablica serii Junior

WYMIARY: 220x125x10 cm
STEROWANIE: bezprzewodowe pilotem
WYŚWIETLANE PARAMETRY:
- czas gry lub czas rzeczywisty,
- czas 24 sek. na tablicy,
- wynik gry 0 - 199,
- stan setów lub przewinień 0 - 9,
- numer części meczu 0 - 9;

WIELKOŚĆ ZNAKÓW: 125 mm i 220 mm
SYGNAŁ DŹWIĘKOWY:
- ustawiany w dowolnej konfiguracji

WIDOCZNOŚĆ TABLICY: do 60 m
ZASILANIE: 230V / 50Hz
CIĘŻAR: 40 kg

Tablica wyników [wymiary]	Czas gry lub czas rzeczywisty	Wynik gry	Stan setów lub przewinień 0-9	Numer części meczu 0-9	Wbudowany zegar 24 sek.	Dwa oddzielne zegary 24 sek.	Widoczność [m]	Ciężar [kg]
ETW 90-10 [90x50x10 cm]	x	x					30	20
ETW 105-200 [105x80x100 cm]	x	x					30	25
ETW 105-201 [105x80x10 cm]	x	x	x	x			30	25
ETW 105-202 [105x80x10 cm]	x	x	x	x	x		30	25
ETW 105-203 [105x80x10 cm]	x	x	x	x		x	30	25
ETW 130-10 [130x100x10 cm]	x	x	x	x			40	25
ETW 130-30 [130x100x10 cm]	x	x	x	x	x		40	25
ETW 130-60 [130x100x10 cm]	x	x	x	x		x	40	25
ETW 155-301 [155x105x10 cm]	x	x	x	x			50	25
ETW 155-302 [155x105x10 cm]	x	x	x	x	x		50	25
ETW 155-303 [155x105x10 cm]	x	x	x	x		x	50	25
ETW 220-110 [220x125x10 cm]	x	x	x	x			60	40
ETW 220-130 [220x125x10 cm]	x	x	x	x	x		60	40
ETW 220-160 [220x125x10 cm]	x	x	x	x		x	60	40

Zegar 24 sek.

WYMIARY: 50x40x7,5 cm
STEROWANIE: przewodowe, przy pomocy pulpitu sterowniczego
WYŚWIETLANE PARAMETRY:
- czas 24 sek.,
- czas gry;

WIELKOŚĆ ZNAKÓW:125 mm do 220 mm
WIDOCZNOŚĆ TABLICY: do 60 m
ZASILANIE: 230V / 50Hz
CIĘŻAR: 5 kg

Tablica basenowa

WIDOCZNOŚĆ TABLICY: do 75 m

ZASILANIE: 230V / 50Hz

CIĘŻAR: 80 kg

TB-1

STEROWANIE:
przewodowe, przy pomocy manipulatorów;
tekst wprowadzany z klawiatury:
- styl pływacki,
- 6 pól wyświetlających czasy uzyskane przez zawodników;

Tablica informacyjna na basen

WIDOCZNOŚĆ TABLICY: do 100 m

ZASILANIE: 230V / 50Hz

TBI-1

STEROWANIE:
przewodowe, przy pomocy manipulatorów;
tekst wprowadzany z klawiatury;

WYŚWIETLANE PARAMETRY:
czas / data, temperatura na zewnątrz i w basenach (sportowy, rekreacyjny, brodzik)

Nr art.	Długość	Liczba znaków	Wysokość znaków
ETW T130	130 cm	18	10 cm
ETW T150	150 cm	18	10 cm
ETW T205	205 cm	16	15 cm
ETW T220	220 cm	16	15 cm
ETW T240	240 cm	19	15 cm
ETW T280	280 cm	22	15 cm
ETW T320	320 cm	24	15 cm

Linie tekstowe

Linie tekstowe wykonane w technologi LED. Służą do wyświetlania dowolnego tekstu: statycznego lub ruchomego (scroll) oraz daty, godziny, temperatury etc.

Tablica profesjonalna

WYMIARY TABLICY: 130x100x10 cm
STEROWANIE: przewodowe, przy pomocy pulpitu sterowniczeg
WYŚWIETLANE PARAMETRY:
- czas gry lub czas rzeczywisty,
- czas 24 sek. na dodatkowych tablicach,
- wynik gry 0 - 199,
- stan setów lub przewinień 0 - 9,
- numer części meczu 0 - 9;

WIELKOŚĆ ZNAKÓW: 125 mm i 220 mm
SYGNAŁ DŹWIĘKOWY
- ustawiany w dowolnej konfiguracji

WIDOCZNOŚĆ TABLICY: do 40 m
ZASILANIE: 230V / 50Hz
CIĘŻAR: 25 kg

ETW 130-60 PRO

Tablica profesjonalna

WYMIARY: 320x125x10 cm
STEROWANIE: przewodowe,
przy pomocy pulpitu sterowniczego
WIELKOŚĆ ZNAKÓW: 125 mm i 220 mm
SYGNAŁ DŹWIĘKOWY: ustawiany
w dowolnej konfiguracji
WIDOCZNOŚĆ TABLICY: do 60 m
ZASILANIE: 230V / 50Hz
CIĘŻAR: 70 kg

WYŚWIETLANE PARAMETRY:
- czas gry lub czas rzeczywisty,
- wynik gry 0 - 199,
- stan setów lub przewinień 0 - 9,
- numer części meczu 0 - 9,
- wskaźnik zatrzymania czasu oraz zagrywki,
- przewinienia indywidualne zawodników,
- wskaźnik przerwy na żądanie,
- 2 osobne zegary 24 sek.

ETW 320-180 PRO

Tablica profesjonalna

WYMIARY: 320x220x10 cm
STEROWANIE: przewodowe,
przy pomocy pulpitu sterowniczego;
wbudowany wyświetlacz LCD umożliwia podgląd
wprowadzonych danych
WIELKOŚĆ ZNAKÓW: 125 mm i 220 mm
SYGNAŁ DŹWIĘKOWY:
ustawiany w dowolnej konfiguracji
WIDOCZNOŚĆ TABLICY: do 60 m
ZASILANIE: 230V / 50Hz
CIĘŻAR: 100 kg

WYŚWIETLANE PARAMETRY:
- czas gry lub czas rzeczywisty,
- czas 24 sek. na dodatkowych tablicach,
- wynik gry 0 - 199,
- stan setów lub przewinień 0 - 9,
- numer części meczu 0 - 9,
- wskaźnik przerwy na żądanie,
- wskaźnik zatrzymania czasu,
- wskaźnik zagrywki,
- przewinienia indywidualne zawodników,
- wynik w rozegranych setach lub czasy kar zawodników;

ETW 320-200 PRO

Tablica profesjonalna

WYMIARY: 500x240x10 cm
STEROWANIE: przewodowe, przy pomocy pulpitu sterowniczego; wbudowany wyświetlacz LCD umożliwia podgląd wprowadzonych danych
WIELKOŚĆ ZNAKÓW: 125 mm do 300 mm
SYGNAŁ DŹWIĘKOWY: ustawiany w dowolnej konfiguracji
WIDOCZNOŚĆ TABLICY: do 150 m
ZASILANIE: 230V / 50Hz
CIĘŻAR: 100 kg

WYŚWIETLANE PARAMETRY:
- czas gry lub czas rzeczywisty,
- wynik gry 0 - 199,
- suma zdobytych punktów,
- stan setów lub przewinień 0 - 9,
- numer części meczu 0 - 9,
- wskaźnik przerwy na żądanie,
- wskaźnik zatrzymania czasu,
- wskaźnik zagrywki,
- przewinienia indywidualne zawodników,
- wynik w rozegranych setach lub czasy kar zawodników,
- nazwy drużyn (22 znaki),
- dwucyfrowe numery zawodników,
- dwa osobne zegary 24 sek.;

ETW 500-500 PRO

Tablica profesjonalna

WYMIARY: 700x240x10 cm
STEROWANIE: przewodowe przy pomocy pulpitu sterowniczego; wbudowany wyświetlacz LCD umożliwia podgląd wprowadzonych danych
WIELKOŚĆ ZNAKÓW: od 125 mm do 300 mm
SYGNAŁ DŹWIĘKOWY: ustawiany w dowolnej konfiguracji
WIDOCZNOŚĆ TABLICY: do 150 m
ZASILANIE: 230V / 50Hz
CIĘŻAR: 100 kg

ETW 700-550 PRO

WYŚWIETLANE PARAMETRY:
- czas gry lub czas rzeczywisty, czas 24 sek. na osobnych tablicach,
- wynik gry 0 - 199, stan setów lub przewinień 0 - 9,
- numer części meczu 0 - 9, wskaźnik przerwy na żądanie,
- wskaźnik zatrzymania czasu, wskaźnik zagrywki,
- przewinienia indywidualne zawodników,
- wynik w rozegranych setach lub czasy kar zawodników,
- nazwy drużyn (22 znaki), dwucyfrowe numery zawodników,
- nazwiska zawodników, suma zdobytych punktów;

Tablica wyników [wymiary]	Czas gry lub czas rzeczywisty	Wynik gry	Stan setów i przewinień 0-9	Numer części meczu 0-9	Wbudowany zegar 24 sek.	Dwa oddzielne zegary 24 sek.	Czas kary lub wynik rozegranych setów	Indywidualne przewinienia zawodników	Widoczność [m]	Ciężar [kg]
ETW 130-60 PRO [130x100x10 cm]	x	x	x	x		x			40	25
ETW 150-10 K PRO [150x120x10 cm]	x	x	x	x			x	x	60	25
ETW 220-110 PRO [220x110x10 cm]	x	x	x	x					60	40
ETW 220-130 PRO [220x110x10 cm]	x	x	x	x	x				60	40
ETW 220-160 PRO [220x110x10 cm]	x	x	x	x		x		x	60	40
ETW 240-80 PRO [240x100x10 cm]	x	x	x	x		x		x	60	45
ETW 320-180 PRO [320x125x10 cm]	x	x	x	x		x	x	x	60	70
ETW 320-200 PRO [320x220x10 cm]	x	x	x	x		x	x	x	110	100
ETW 500-500 PRO [500x240x10 cm]	x	x	x	x		x	x	x	150	100
ETW 700-550 PRO [700x240x10 cm]	x	x	x	x		x	x	x	150	100

Tablica diodowa na boiska zewnętrzne

WYMIARY TABLICY: 250x160x10 cm
STEROWANIE: bezprzewodowe
WYŚWIETLANE PARAMETRY:
- czas gry lub czas rzeczywisty,
- wynik gry 0 - 9;

WIELKOŚĆ ZNAKÓW: 305 mm
WIDOCZNOŚĆ TABLICY: ok. 150 m

ZTW 250-43

Tablica diodowa na boiska zewnętrzne

WYMIARY TABLICY: 470x250x10 cm
STEROWANIE: bezprzewodowe
WYŚWIETLANE PARAMETRY:
- czas gry lub czas rzeczywisty,
- wynik gry 0 - 99;

WIELKOŚĆ ZNAKÓW: 600 mm
WIDOCZNOŚĆ TABLICY: ok. 250 m

ZTW 470-426

Tablica diodowa wolnostojąca na boisko zewnętrzne - typ ORLIK

STEROWANIE: bezprzewodowe (za pomocą pilota)
WYŚWIETLANE PARAMETRY:
- czas gry lub czas rzeczywisty,
- wynik gry 0 - 99;

SYGNAŁ DŹWIĘKOWY
ZASILANIE: 230V / 50Hz
Konstrukcja wolnostojąca demontowalna

Nr art.	Wymiary [cm]	Wielkość znaków [mm]	Widoczność do [m]
ZTW 1 ORLIK	100x75x10	125	70
ZTW 2 ORLIK	100x75x10	125 i 220	100
ZTW 3 ORLIK	130x100x10	220 i 305	150

Tablica diodowa na boiska zewnętrzne

WYMIARY TABLICY: 250x160x10 cm
STEROWANIE: bezprzewodowe
WYŚWIETLANE PARAMETRY:
- czas gry lub czas rzeczywisty,
- wynik gry 0 - 99;

WIELKOŚĆ ZNAKÓW: 305 mm
WIDOCZNOŚĆ TABLICY: ok. 150 m

ZTW 250-423

Materace ochronne na ścianę i słupy 7-30

Grubość materaca: 5 cm. Pokrycie wykonane ze skóry syntetycznej. Wypełnienie: pianka poliuretanowa T25. Konstrukcja: sklejka wielowarstwowa o grubości 5 mm.

Materace ochronne na ścianę i słupy bez konstrukcji wzmacniającej 7-29-1

Zastosowanie do płaskich elementów bez załamań i okrągłych słupów. Grubość materaca: 5 cm. Pokrycie wykonane ze skóry syntetycznej. Wypełnienie: pianka poliuretanowa T25.

Materace ochronne na ścianę na ramowej konstrukcji wzmacniającej 7-29-2

Zastosowanie do płaskich elementów bez załamań. Grubość materaca: 5 cm. Pokrycie wykonane ze skóry syntetycznej. Wypełnienie: pianka poliuretanowa T25. Ramowa konstrukcja wzmacniająca.

Rodzaje siedzisk do trybun sportowych

Siedziska plastikowe oferowane są w dwóch typach – jako modele jednoczęściowe lub dwuczęściowe. Siedziska jednoczęściowe dostępne są w trzech wariantach: bez oparcia, z oparciem o wysokości 25 cm i z oparciem o wysokości 32 cm. Siedziska dwuczęściowe SP-38 występują w dwóch wariantach: z uchylnym grawitacyjnie siedzeniem oraz ze składanym oparciem. Wszystkie wykonane są z polipropylenu i charakteryzują się solidną konstrukcją wsporczą z dodatkowymi żebrowanymi wzmocnieniami pod siedziskiem. Woda odprowadzana jest przez otwór w środkowej części siedziska. Siedziska odporne są na niskie i wysokie temperatury oraz na promieniowanie UV. Wszystkie posiadają wgłębienie do zamocowania tabliczki z numerem miejsca.
W formie dwuczęściowej wykonane są również siedziska tapicerowane z oparciem oraz siedziska typu VIP, posiadające konstrukcję wykonaną z wysokogatunkowej drewnianej sklejki. Ze sklejki tej wykonane są także siedziska w formie ławki, montowane na trybunach przeznaczonych do tego typu siedzisk.
Atesty siedzisk: trudnopalności, toksyczności, wytrzymałości. Podstawowe kolory siedzisk to zielony, niebieski, czerwony, żółty. Dla dużych projektów kolory dobierane są wg preferencji klienta.

Siedzisko niskie, bez oparcia

Siedzisko średnie, z oparciem o wysokości 25 cm

Siedzisko wysokie, z oparciem o wysokości 32 cm

Siedzisko tapicerowane z oparciem

Siedzisko ze składanym oparciem

Siedzisko typu VIP

Siedzisko typu ławka

Siedzisko z uchylnym grawitacyjnie siedzeniem

Siedziska na konstrukcji, mocowane do podstopnicy

Siedziska przykręcone są do belki, która przymocowana jest do podstopnicy za pomocą specjalnych wsporników. Za pomocą konstrukcji można dostosować wysokość siedziska oraz tak dopasować położenie siedziska względem boiska, aby „linia widzenia" była optymalna.
Ten rodzaj mocowania znacznie ułatwia sprzątanie pod siedziskami, eliminując elementy konstrukcyjne przytwierdzone do podłoża, które stanowią przeszkodę podczas zamiatania lub innych prac porządkowych.

Siedziska na konstrukcji, mocowane do stopnia

Siedziska przykręcone są do belki, która przymocowana jest do stopnicy za pomocą specjalnych nóg wsporczych. Za pomocą konstrukcji można dostosować położenie siedziska względem boiska tak, aby „linia widzenia" była optymalna.
Solidna cynkowana ogniowo lub malowana proszkowo konstrukcja zapewnia bezpieczne, wieloletnie użytkowanie.
Dzięki zastosowaniu wysokiej klasy materiałów, walory estetyczne trybuny nie obniżą się mimo upływu czasu.

Siedziska na konstrukcji wolnostojącej – ławka przestawna

Siedziska przykręcone są do belki, która przymocowana jest do specjalnych nóg. Nogi nie są mocowane na stałe do podłoża, co sprawia, że konstrukcja jest przestawna.
Dzięki mobilności całego zestawu można tak dopasować położenie siedziska względem boiska, by „linia widzenia" była optymalna. Solidna cynkowana ogniowo lub malowana proszkowo konstrukcja zapewnia bezpieczne i wieloletnie użytkowanie.
Dzięki zastosowaniu wysokiej klasy materiałów, walory estetyczne trybuny nie obniżą się mimo upływu czasu.

Siedziska na konstrukcji uchylnej grawitacyjnie

SP-38

Dzięki mechanizmowi grawitacyjnemu siedzisko składa się automatycznie i zapewnia szerokie przejście w rzędach, gwarantując użytkownikom wygodę i bezpieczeństwo. Gdy krzesło nie jest użytkowane, nie osiada na nim kurz, brud, woda czy śnieg. Mechanizm jest niezawodny i solidny. Posiada minimalną ilość części, które mogą ulec awarii. Nie wymaga stosowania środków konserwujących.

Całość instalowana jest na stalowej belce nośnej, mocowanej na uchwytach dopasowanych do konstrukcji widowni. Łożysko jest wykonane z wytrzymałego tworzywa o specjalnym przeznaczeniu do elementów konstrukcyjnych.

Nowoczesny design, wysoka estetyka wykonania oraz bezpieczeństwo to cechy, na które kładziemy nacisk podczas tworzenia każdej trybuny.
Projektujemy indywidualnie dla każdego obiektu, w oparciu o odpowiednie normy i przepisy techniczne dotyczące widowni.

Barierki ochronne

Trybuna wyposażona jest w komplet barierek ochronnych, zainstalowanych z tyłu i z boku każdego modułu konstrukcji.

W przypadku montażu trybuny tyłem lub bokiem pod ścianą, barierki na długości mogą nie być konieczne.

W celu złożenia trybuny nie ma potrzeby demontażu barierek bocznych.

Kółka

Trybuny wyposażone są w bezpieczne łożyskowane kółka o przekroju walcowym i liniowym styku z nawierzchnią, co eliminuje ryzyko wgnieceń posadzki.

Rolki aluminiowo-poliuretanowe

Rolki poliamidowo-poliuretanowe

Wózek do transportu trybun

Trybuny systemu PESMENPOL mogą być przystosowane do transportu, np. w celach magazynowych.

Do przewożenia trybun dostarczamy zestaw dwóch sześciokołowych, systemowych wózków transportowych. Trybuna składana jezdna posiada możliwość ruchu w kierunku prostopadłym do ściany (płaszczyzny czołowej trybun) oraz - po uniesieniu jej przy pomocy systemowych wózków - możliwość transportu w dowolne miejsce.

14-10

PODSTAWOWE CECHY SYSTEMU TRYBUN TELESKOPOWYCH PESMENPOL

- Konstrukcja wykonana z profili stalowych, malowanych proszkowo.
- Trybuny składają się w nadzwyczaj łatwy sposób, dzięki zastosowaniu nowoczesnego układu jezdnego, opartego na beztarciowym systemie rolek. Trybuna może być składana i rozkładana nawet przez jedną osobę.
- Zwiększona liczba kółek zmniejsza jednostkowy nacisk trybuny na nawierzchnię hali. Bezpieczne koła z bieżnią poliuretanową nie pozostawiają śladów toru jazdy na posadzce.
- Bezpieczne podesty wykonane są z płyty antypoślizgowej.
- Dodatkowe stopnie pośrednie - wykończone blachą aluminiową, ryflowaną - ułatwiają wchodzenie i schodzenie z trybuny.
- Barierki ochronne nie wymagają demontażu w celu złożenia trybuny.
- Elementy wykończeniowe oraz siedziska to produkty wysokiej klasy, spełniające rygorystyczne przepisy bezpieczeństwa.

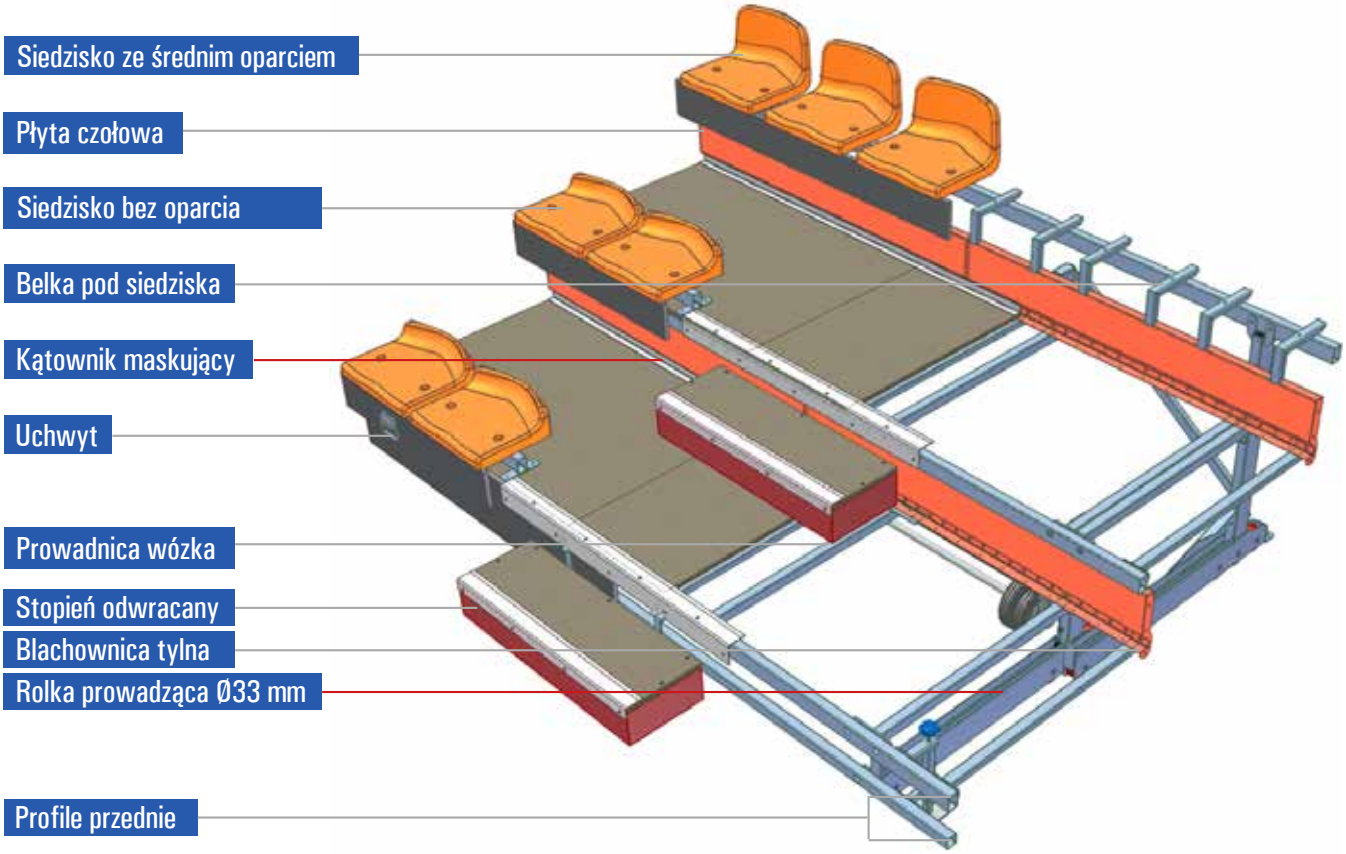
Siedzisko ze średnim oparciem
Płyta czołowa
Siedzisko bez oparcia
Belka pod siedziska
Kątownik maskujący
Uchwyt
Prowadnica wózka
Stopień odwracany
Blachownica tylna
Rolka prowadząca Ø33 mm
Profile przednie

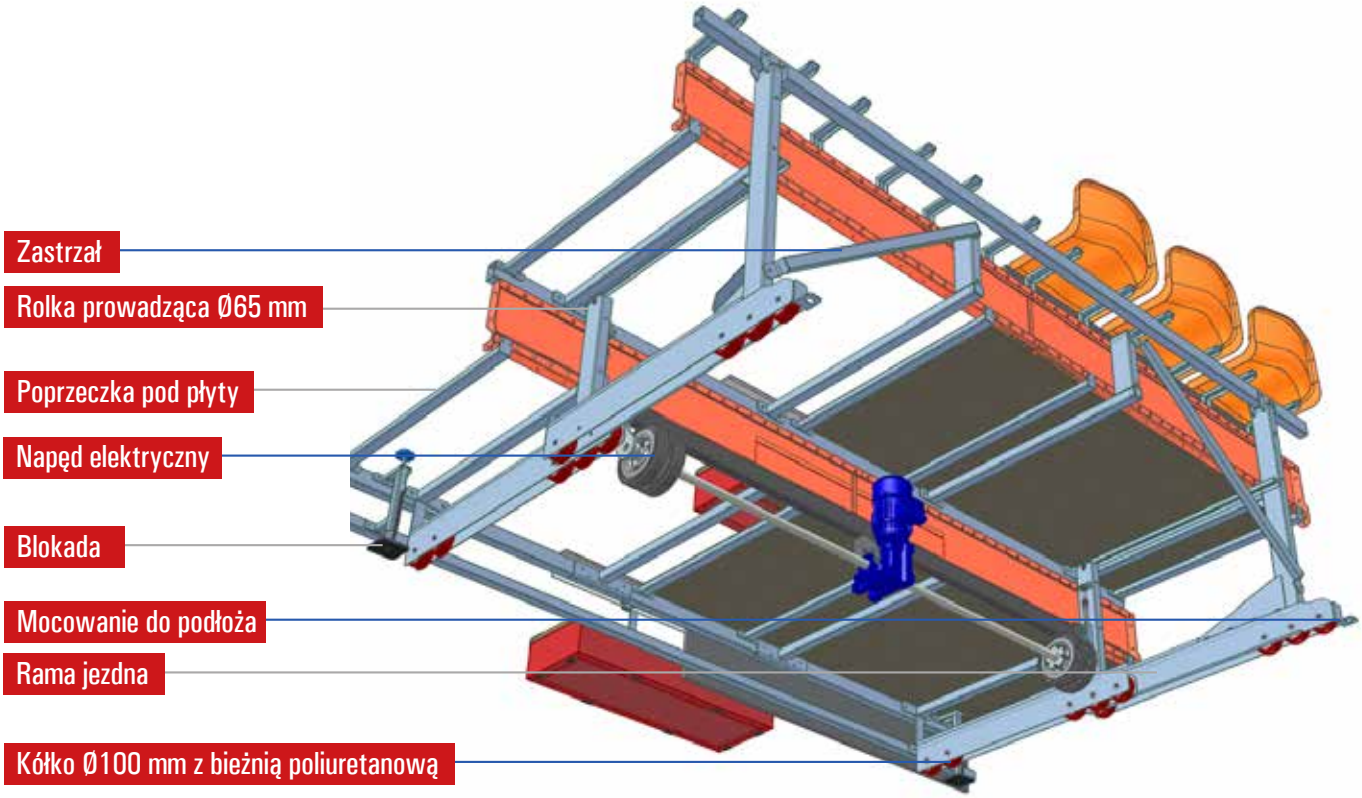
Zastrzał
Rolka prowadząca Ø65 mm
Poprzeczka pod płyty
Napęd elektryczny
Blokada
Mocowanie do podłoża
Rama jezdna
Kółko Ø100 mm z bieżnią poliuretanową

Trybuna zsuwana teleskopowo z siedziskami uchylnymi grawitacyjnie

Trybuna o konstrukcji modułowej, wyposażona w siedziska typu SP-38 (uchylne grawitacyjnie). Certyfikowana, wykonana z komponentów spełniających najwyższe standardy, zgodna z rygorystycznymi normami jakości. Trybuna składa się z modułów, których wymiary dopasowywane są indywidualnie dla każdego obiektu. Maksymalna szerokość modułu wynosi 6 m, a liczba rzędów mieści się w zakresie od 3 do 16. Szerokość przejść oraz liczba wejść na trybunę jest określona przez odpowiednie przepisy bezpieczeństwa, które są ściśle przestrzegane podczas projektowania trybuny.

Podesty wykonane są z płyty antypoślizgowej o grubości 18 mm. Konstrukcja modułu wykonana jest z profili stalowych, malowanych proszkowo. Powierzchnia lakiernicza uzyskana w procesie malowania proszkowego charakteryzuje się wysoką odpornością na wpływ czynników atmosferycznych, uszkodzenia mechaniczne oraz wysoką temperaturę.

Siedziska posiadają mechanizm grawitacyjny, dzięki czemu składają się automatycznie, pozostawiając szerokie przejście. Szerokość siedziska po złożeniu wynosi 230 mm. Siedziska przymocowane są do uchylnej belki, która jest składana podczas zsuwania trybuny. Siedziska najwyższego rzędu instalowane są do belki stałej. Kolorystyka dostosowana indywidualnie do wymagań klientów.

Parametry / Ilość rzędów	3	4	5	6	7	8	9	10	11	12	13	14	15	16
Głębokość trybuny po rozłożeniu [cm]	314	396	478	560	642	724	806	888	970	1052	1134	1216	1298	1380
Głębokość trybuny po złożeniu [cm]	121	121	121	121	121	121	121	121	121	121	121	121	121	121
Wysokość ostatniego podestu [cm]	96	128	160	192	224	256	288	320	352	384	416	448	480	512
Średnia liczba miejsc na 1 mb*	5,3	7,0	8,7	10,4	12,1	13,7	15,4	17,1	18,8	20,5	22,2	23,8	25,5	27,2

*Średnia liczba miejsc podana w tabeli może różnić się od rzeczywistej wartości w gotowym projekcie. Wpływ na to mają warunki miejscowe, rozplanowanie siedzisk, liczba wejść itp.

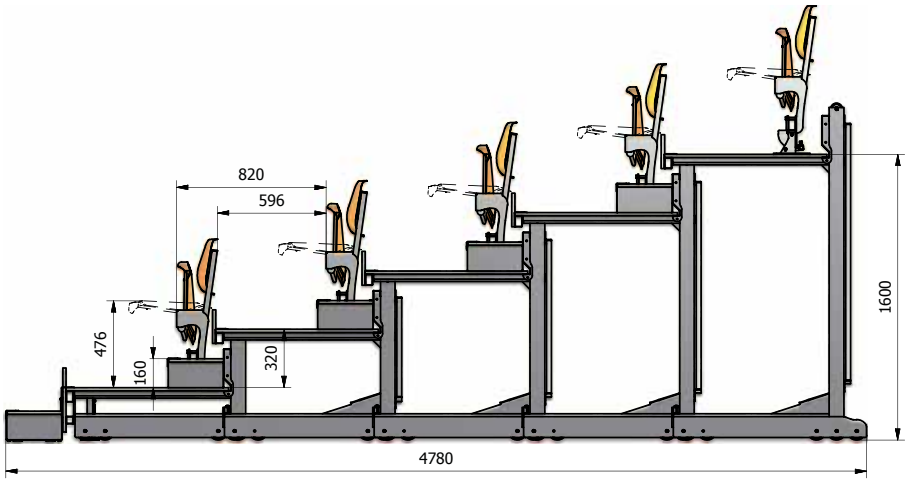

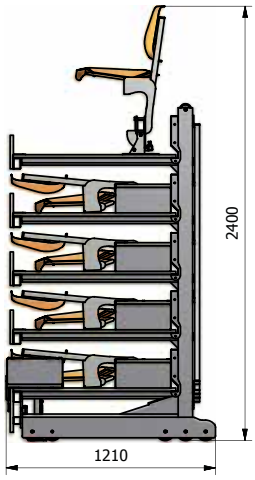

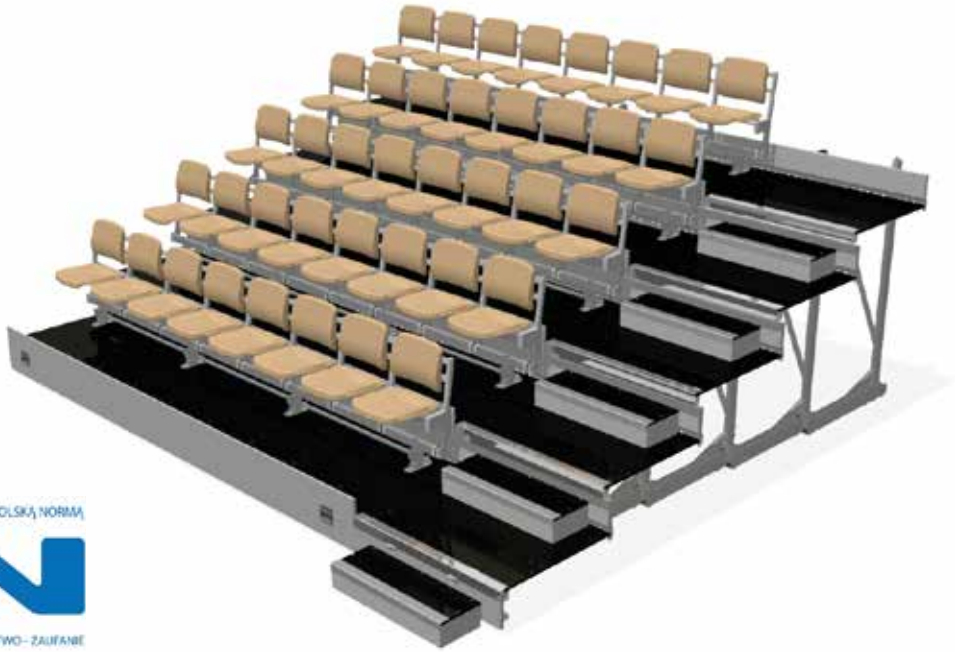

ZNAK ZGODNOŚCI Z POLSKĄ NORMĄ

JAKOŚĆ - BEZPIECZEŃSTWO - ZAUFANIE

Trybuna zsuwana teleskopowo z siedziskami plastikowymi składanymi

Trybuna składa się z modułów, których wymiary dopasowywane są indywidualnie dla każdego obiektu. Maksymalna szerokość modułu wynosi 6 m, a liczba rzędów mieści się w zakresie od 3 do 16. Szerokość przejść oraz liczba wejść na trybunę jest określona przez odpowiednie przepisy bezpieczeństwa, które są ściśle przestrzegane podczas projektowania trybuny.
Podesty wykonane są z płyty antypoślizgowej o grubości 18 mm. Konstrukcja modułu wykonana jest z profili stalowych, malowanych proszkowo. Powierzchnia lakiernicza uzyskana w procesie malowania proszkowego charakteryzuje się wysoką odpornością na wpływ czynników atmosferycznych, uszkodzenia mechaniczne oraz wysoką temperaturę.
Składane siedzisko to komplet dwóch elementów: dolnej części, która przytwierdzona jest do trybuny na stałe, oraz oparcia mocowanego do uchylnej belki, która jest składana podczas zsuwania trybuny. Krzesełka dwóch najwyższych rzędów nie składają się.
Kolorystyka trybuny dostosowana jest każdorazowo do wymagań klienta.

Parametry \ Ilość rzędów	3	4	5	6	7	8	9	10	11	12	13	14	15	16
Głębokość trybuny po rozłożeniu [cm]	263	358	453	548	643	738	833	928	1023	1118	1213	1308	1403	1498
Głębokość trybuny po złożeniu [cm]	151	151	151	151	151	151	151	151	151	151	151	151	151	151
Wysokość ostatniego podestu [cm]	64	96	128	160	192	224	256	288	320	352	384	416	448	480
Średnia liczba miejsc na 1 mb*	5,3	7,0	8,7	10,4	12,1	13,7	15,4	17,1	18,8	20,5	22,2	23,8	25,5	27,2

*Średnia liczba miejsc podana w tabeli może różnić się od rzeczywistej wartości w gotowym projekcie. Wpływ na to mają warunki miejscowe, rozplanowanie siedzisk, liczba wejść itp.

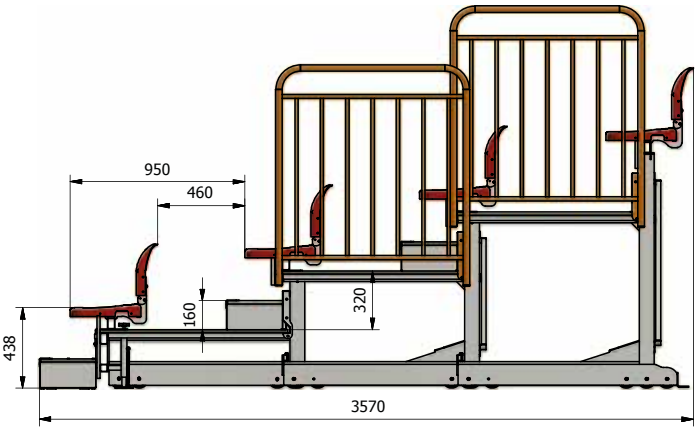

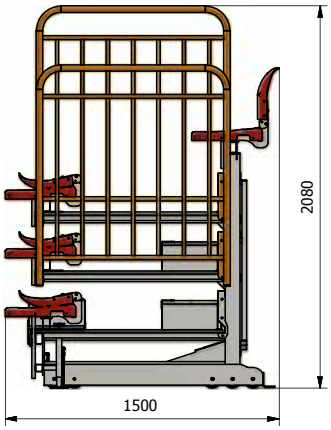

ZNAK ZGODNOŚCI Z POLSKĄ NORMĄ
JAKOŚĆ - BEZPIECZEŃSTWO - ZAUFANIE

Trybuna zsuwana teleskopowo z siedziskami plastikowymi

Trybuna składa się z modułów, których wymiary dopasowywane są indywidualnie dla każdego obiektu. Maksymalna szerokość modułu wynosi 6 m, a liczba rzędów mieści się w zakresie od 3 do 16. Szerokość przejść oraz liczba wejść na trybunę jest określona przez odpowiednie przepisy bezpieczeństwa, które są ściśle przestrzegane podczas projektowania trybuny.
Podesty wykonane są z płyty antypoślizgowej o grubości 18 mm. Konstrukcja modułu wykonana jest z profili stalowych, malowanych proszkowo. Powierzchnia lakiernicza uzyskana w procesie malowania proszkowego charakteryzuje się wysoką odpornością na wpływ czynników atmosferycznych, uszkodzenia mechaniczne oraz wysoką temperaturę.
Siedziska dolnych rzędów - ze względu na konstrukcję trybuny - to siedziska bez oparcia, które podczas zsuwania trybuny chowają się w przestrzeń między podestami. Siedziska ze średnim oparciem (25 cm) umieszczone są w najwyższym rzędzie trybuny.
Kolorystyka trybuny dostosowana jest indywidualnie do wymagań klienta.

Parametry / Ilość rzędów	3	4	5	6	7	8	9	10	11	12	13	14	15	16
Głębokość trybuny po rozłożeniu [cm]	232	314	396	478	560	642	724	806	888	970	1052	1134	1216	1298
Głębokość trybuny po złożeniu [cm]	127	127	127	127	127	127	127	127	127	127	127	127	127	127
Wysokość ostatniego podestu [cm]	64	96	128	160	192	224	256	288	320	352	384	416	448	480
Średnia liczba miejsc na 1 mb*	5,3	7,0	8,7	10,4	12,1	13,7	15,4	17,1	18,8	20,5	22,2	23,8	25,5	27,2

*Średnia liczba miejsc podana w tabeli może różnić się od rzeczywistej wartości w gotowym projekcie. Wpływ na to mają warunki miejscowe, rozplanowanie siedzisk, liczba wejść itp.

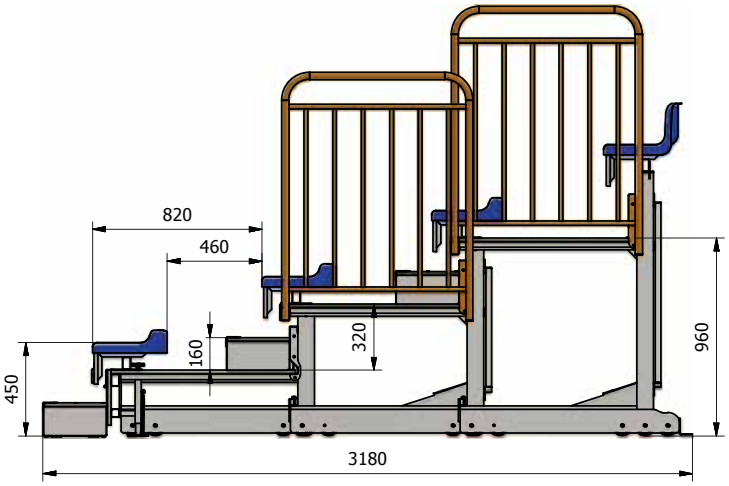

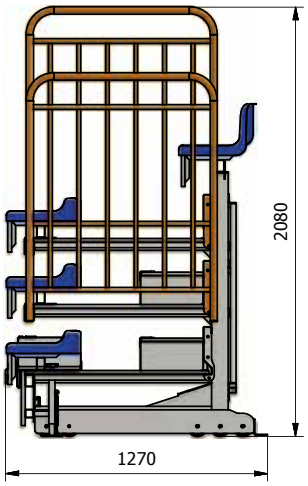

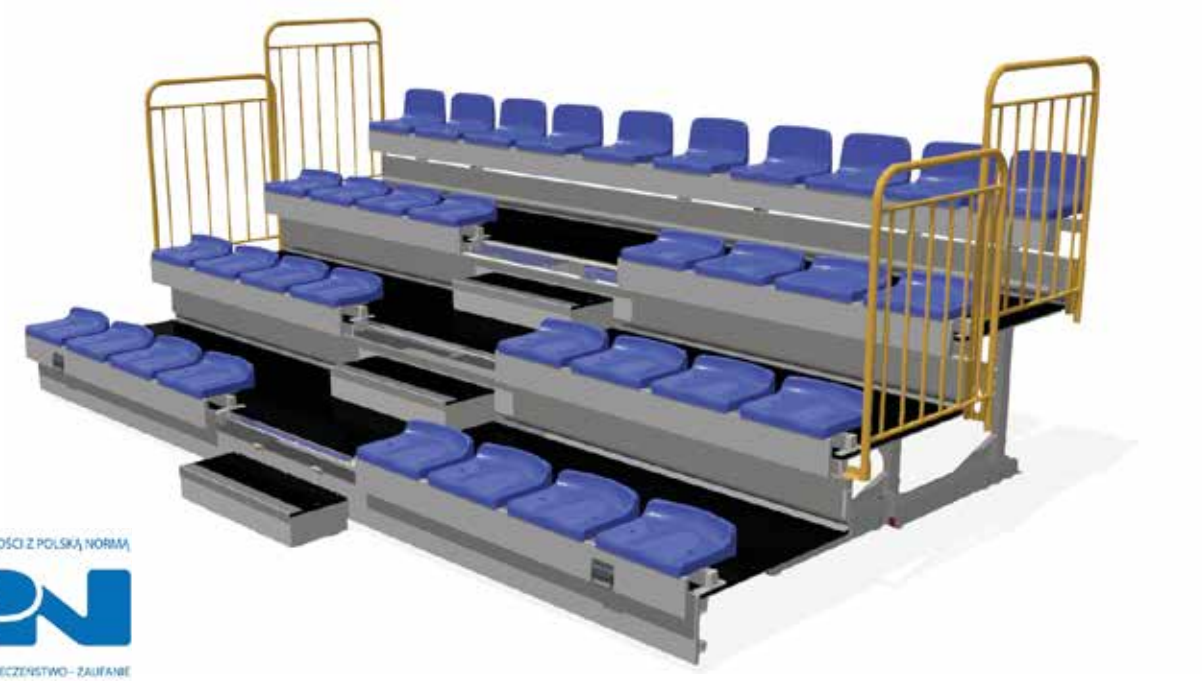

ZNAK ZGODNOŚCI Z POLSKĄ NORMĄ
PN
JAKOŚĆ - BEZPIECZEŃSTWO - ZAUFANIE

Trybuna zsuwana teleskopowo z siedziskami typu ławka

Trybuna składa się z modułów, których wymiary dopasowywane są indywidualnie dla każdego obiektu. Maksymalna szerokość modułu wynosi 6 m, a liczba rzędów mieści się w zakresie od 3 do 16. Szerokość przejść oraz liczba wejść na trybunę jest określona przez odpowiednie przepisy bezpieczeństwa, które są ściśle przestrzegane podczas jej projektowania.
Podesty wykonane są z płyty antypoślizgowej o grubości 18 mm. Konstrukcja modułu wykonana jest z profili stalowych, malowanych proszkowo. Powierzchnia lakiernicza uzyskana w procesie malowania proszkowego charakteryzuje się wysoką odpornością na wpływ czynników atmosferycznych, uszkodzenia mechaniczne oraz wysoką temperaturę.
Siedziska typu ławka wykonane są z płyt drewnianych klejonych, zabezpieczonych warstwą lakieru o podwyżonej odporności na zapłon oraz polerowanych. Siedziska ostatniego rzędu posiadają oparcie, wykonane z tej samej płyty drewnianej.
Kolorystyka trybuny dostosowana jest indywidualnie do wymagań klienta.

Parametry / Ilość rzędów	3	4	5	6	7	8	9	10	11	12	13	14	15	16
Głębokość trybuny po rozłożeniu [cm]	232	314	396	478	560	642	724	806	888	970	1052	1134	1216	1298
Głębokość trybuny po złożeniu [cm]	127	127	127	127	127	127	127	127	127	127	127	127	127	127
Wysokość ostatniego podestu [cm]	64	96	128	160	192	224	256	288	320	352	384	416	448	480
Średnia liczba miejsc na 1 mb*	5,3	7,0	8,7	10,4	12,1	13,7	15,4	17,1	18,8	20,5	22,2	23,8	25,5	27,2

*Średnia liczba miejsc podana w tabeli może różnić się od rzeczywistej wartości w gotowym projekcie. Wpływ na to mają warunki miejscowe, rozplanowanie siedzisk, liczba wejść itp.

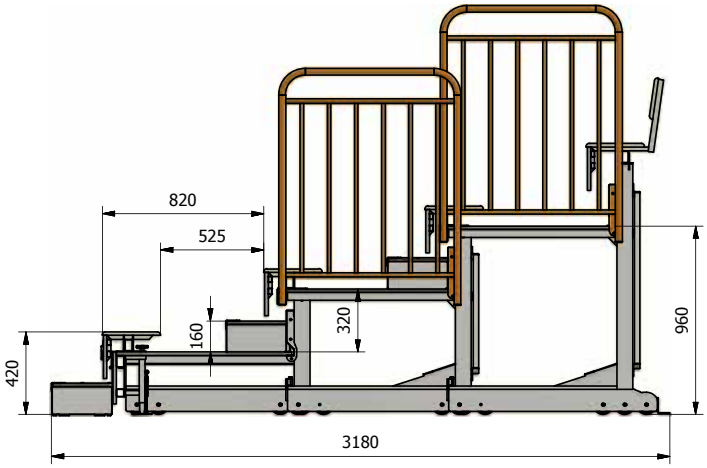

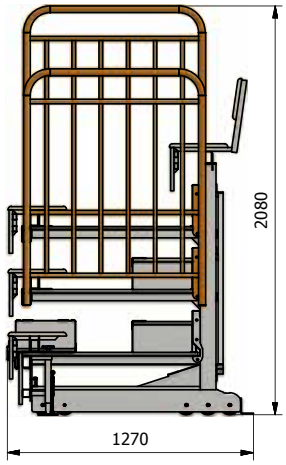

ZNAK ZGODNOŚCI Z POLSKĄ NORMĄ
PN
JAKOŚĆ - BEZPIECZEŃSTWO - ZAUFANIE

Trybuna teleskopowa z siedziskami tapicerowanymi

Trybuna składana teleskopowo z siedzeniami składanymi z podłokietnikami, wyposażona w napęd elektryczny. System składa się z: ram jezdnych, łączników tylnych i przednich, poprzeczek i płyt podestowych pokrytych wykładziną.
Ramy jezdne wykonane są z profili stalowych zamkniętych 80x40x2 mm, 40x40x2 mm, ceowników stalowych 40x40x40x2 mm, 20x40x20x3 mm oraz blach gorącowalcowanych o grubości #3, #5 i #8. Rama wyposażona jest w kółka o średnicy 100 mm z bezpieczną bieżnią z poliuretanu oraz rolki prowadzące, które poruszają się po prowadnicy ramy następnej. Ramy łączone są przy użyciu łączników tylnych i przednich. Łącznik przedni wykonany jest z profilu 60x40x2 mm, łącznik tylny z blachy zimnowalcowanej o grubości 1,5 mm. Łącznik tylny wyginany jest na prasie krawędziowej w specjalny uniwersalny kształt, co sprawia, że jest wstanie przenosić większe obciążenia.
Na konstrukcję trybuny składają się dodatkowo poprzeczki i zastrzały (zastosowane są w celu usztywnienia konstrukcji), wykonane z profilu stalowego zamkniętego 40x27x2 mm, zakończone blachami mocującymi.
Bezpośrednio do konstrukcji montowane są płyty podestowe, wykonane z wielowarstwowej sklejki o grubości 18 mm i pokryte wykładziną w kolorze szarym (standardowo). Do podestów mocowane są siedzenia wraz z mechanizmem składającym.
Pojedyncze siedzenie składa się z ruchomego siedziska, oparcia oraz podłokietników. Ruchome siedzisko wyposażone jest w dodatkowy balast w tylnej części, co pozwala na jego samoczynny powrót do pozycji pionowej. Konstrukcja siedziska, oparcia i podłokietnika wykonana jest z blach stalowych oraz drewna, na które przychodzi miękka gąbka. Całość obszywana jest standardowo materiałem welurowym w kolorze czerwonym.

Rozstaw osiowy siedzisk	500 mm
Typ siedziska	Siedzenie składane z oparciem
Różnica poziomów między podestami	320 mm – standard
Wysokość stopni pośrednich	160 mm – standard
Wykończenie stopni	Blacha aluminiowa antypoślizgowa ryflowana
Szerokość wejść	> 120 cm
Wykończenie powierzchni części metalowych	Malowanie proszkowe wg palety RAL Standardowo RAL 7035
Kolor barierek	Malowanie proszkowe wg palety RAL Standardowo RAL 2004
Materiały podestu	Sklejka wielowarstwowa pokryta wykładziną Inne wykończenie na specjalne zamówienie

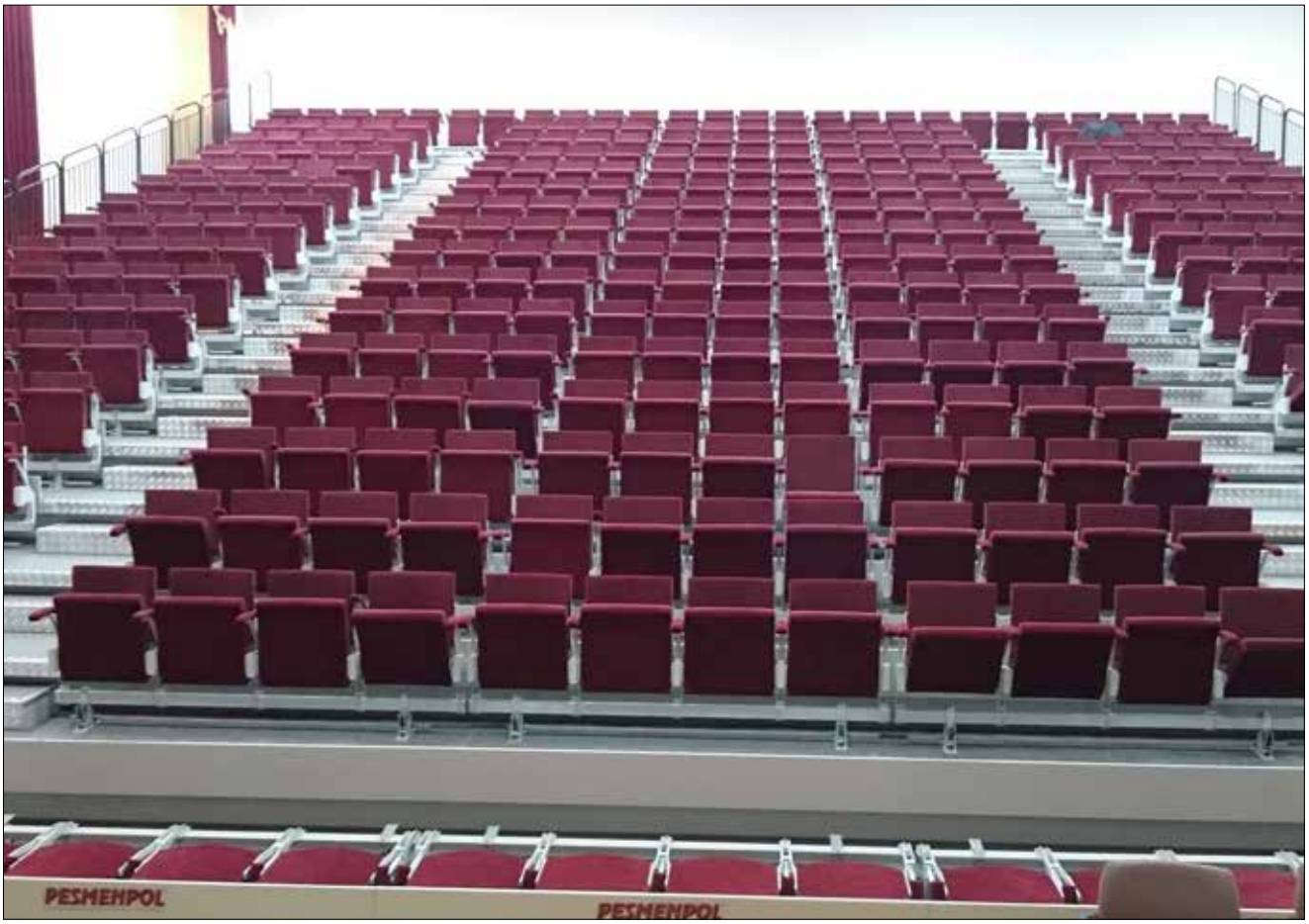
PESMENPOL
PESMENPOL

Trybuna zsuwana teleskopowo z siedziskami plastikowymi – TTW-350

Trybuna składa się z modułów, których wymiary dopasowywane są indywidualnie dla każdego obiektu. Maksymalna szerokość modułu wynosi 6 m, a liczba rzędów mieści się w zakresie od 3 do 16.
Szerokość przejść oraz liczba wejść na trybunę jest określona przez odpowiednie przepisy bezpieczeństwa, które są ściśle przestrzegane podczas projektowania trybuny. Podesty wykonane są z płyty antypoślizgowej o grubości 18 mm. Konstrukcja modułu wykonana jest z profili stalowych, malowanych proszkowo. Powierzchnia lakiernicza uzyskana w procesie malowania proszkowego charakteryzuje się wysoką odpornością na wpływ czynników atmosferycznych, uszkodzenia mechaniczne oraz wysoką temperaturę.
Dzięki zwiększeniu różnicy poziomów między kolejnymi rzędami, w trybunie zastosowane są siedziska ze średnim oparciem o wysokości 25 cm, które podczas zsuwania trybuny chowają się w przestrzeń między podestami.
Kolorystyka trybuny dostosowana jest indywidualnie do wymagań klienta.

Parametry / Ilość rzędów	3	4	5	6	7	8	9	10	11	12	13	14	15	16
Głębokość trybuny po rozłożeniu [cm]	236	318	400	482	564	646	728	810	892	974	1056	1138	1220	1302
Głębokość trybuny po złożeniu [cm]	127	127	127	127	127	127	127	127	127	127	127	127	127	127
Wysokość ostatniego podestu [cm]	70	105	140	175	210	245	280	315	350	385	420	455	490	525
Średnia liczba miejsc na 1 mb*	5,3	7,0	8,7	10,4	12,1	13,7	15,4	17,1	18,8	20,5	22,2	23,8	25,5	27,2

*Średnia liczba miejsc podana w tabeli może różnić się od rzeczywistej wartości w gotowym projekcie. Wpływ na to mają warunki miejscowe, rozplanowanie siedzisk, liczba wejść itp.

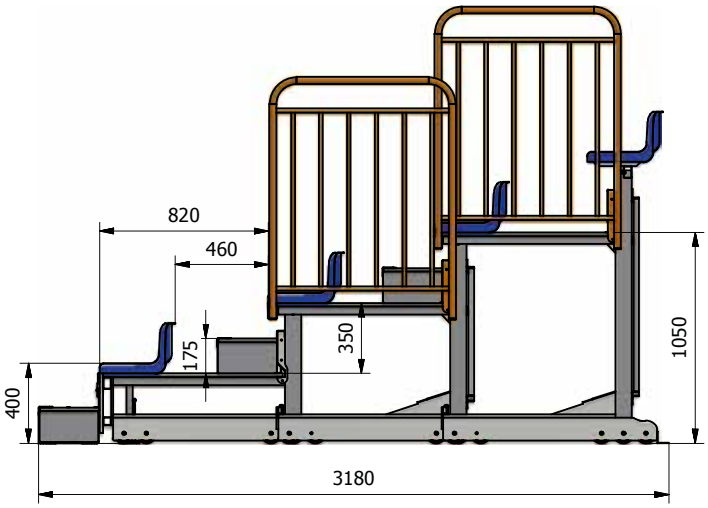

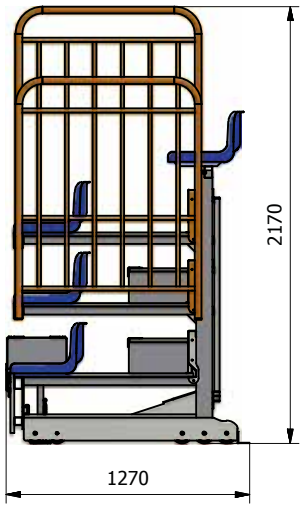

Trybuna składana Rantzows

Trybuna Rantzows to solidna konstrukcja stalowa, która zapewnia trwałe i stabilne użytkowanie. Wbudowane siłowniki gazowe pozwalają na łatwe składanie i rozkładanie trybun - ręcznie lub elektrycznie (w zależności od wybranej wersji) przez jedną osobę. System pozwala na montaż i użytkowanie trybun na obiektach sportowych, w których brakuje miejsca na montaż i użytkowanie standardowych trybun teleskopowych lub stacjonarnych z oferty PESMENPOL.
Trybuny są produkowane w wersji dostosowanej do potrzeb klienta oraz warunków technicznych obowiązujących na danym obiekcie sportowym. Wyróżniamy trybuny od dwóch do pięciu rzędów. Każdy moduł ma długość 2020 mm oraz 4 miejsca w jednym rzędzie.
Charakterystyka techniczna standardowej trybuny:
- konstrukcja stalowa + barierki ochronne, malowane na biało (RAL 9003) lub cynkowane;
- konstrukcja siedziska i podstopnia - drewniana, lakierowana;
- mechanizm składania trybun w wersji 2 - 4-rzędowej - ręczny;
- mechanizm składania trybun w wersji 5-rzędowej - elektryczny.

Wersja trybun nowego typu zawiera elementy nakładki tapicerskiej na oparciu siedziska.

Model	Trybuna rozłożona		Trybuna złożona		Dodatkowe opcje				
	Odległość od ściany	Wysokość ostatniego rzędu	Odległość od ściany	Wysokość	Schody	Poręcze boczne zintegrowane	Poręcze boczne demontowalne	Kolor na zamówienie	Napęd elektryczny
Trybuna dwurzędowa [cm]	125,5	80	21	142,5	•	•	•	•	•
Trybuna trzyrzędowa [cm]	192	120	27,7	202,5	•	•	•	•	•
Trybuna trzyrzędowa [cm] NOWY TYP	221	120	27,7	234,5	•	•	•	•	•
Trybuna czterorzędowa [cm]	258,5	160	34	264,5	•	•	•	•	•
Trybuna pięciorzędowa [cm]	325	200	40	324,5	•	•	•	•	Standard
Trybuna dwurzędowa przejezdna [cm]	125,5	80	21	142,5	•	•	•	•	•
Trybuna trzyrzędowa przejezdna [cm]	192	120	27,7	202,5	•	•	•	•	•

Trybuna składana teleskopowo bez siedzisk, z oświetleniem LED

Trybuna składana teleskopowo, bez siedzisk, z oświetleniem LED, wyposażona w napęd elektryczny.
System sklada się z: ram jezdnych, łączników tylnych i przednich, poprzeczek i płyt podestowych pokrytych wykładziną.
Ramy jezdne wykonane są z profili stalowych zamkniętych 80x40x2 mm, 40x40x2 mm, ceowników stalowych 40x40x40x2 mm, 20x40x20x3 mm oraz blach gorącowalcowanych o grubości #3, #5 i #8. Rama wyposażona jest w kółka o średnicy 100 mm, z bezpieczną bieżnią z poliuretanu oraz rolki prowadzące, które poruszają się po prowadnicy ramy następnej.
Ramy łączone są przy użyciu łączników tylnych i przednich. Łącznik przedni wykonany jest z profilu 60x40x2 mm, łącznik tylny z blachy zimnowalcowanej o grubości 1,5 mm. Łącznik tylny wyginany jest na prasie krawędziowej w specjalny uniwersalny kształt, dzięki czemu jest w stanie przenosić większe obciążenia.
Na konstrukcję trybuny składają się również poprzeczki i zastrzały (zastosowane są w celu usztywnienia konstrukcji). Poprzeczki i zastrzały wykonane są z profilu stalowego zamkniętego 40x27x2 mm, zakończone blachami mocującymi. Bezpośrednio do konstrukcji montowane są płyty podestowe, wykonane z wielowarstwowej sklejki o grubości 18 mm, pokryte wykładziną w kolorze szarym (standardowo).
Trybuna projektowana jest zgodnie z wytycznymi zamawiającego. Poprzez szeroki zakres manewrowania różnicą między kolejnymi poziomami podestów oraz długością całej trybuny, możliwe jest dopasowanie trybuny do każdego obiektu i każdej funkcji.
Na specjalne zamówienie wykonywane jest oświetlenie LED w różnych konfiguracjach, np. tylko na ciągach komunikacyjnych lub po całej długości trybuny na każdym podeście.

Różnica poziomów między podestami	320 mm – standard Możliwość dopasowania do obiektu
Wysokość stopni pośrednich	160 mm – standard Możliwość dopasowania do obiektu
Wykończenie stopni	Blacha aluminiowa antypoślizgowa ryflowana
Szerokość wejść	> 120 cm
Wykończenie powierzchni części metalowych	Malowanie proszkowe wg palety RAL Standardowo RAL 7035
Kolor barierek	Malowanie proszkowe wg palety RAL Standardowo RAL 2004
Materiały podestu	Sklejka wielowarstwowa pokryta wykładziną Inne wykończenie na specjalne zamówienie

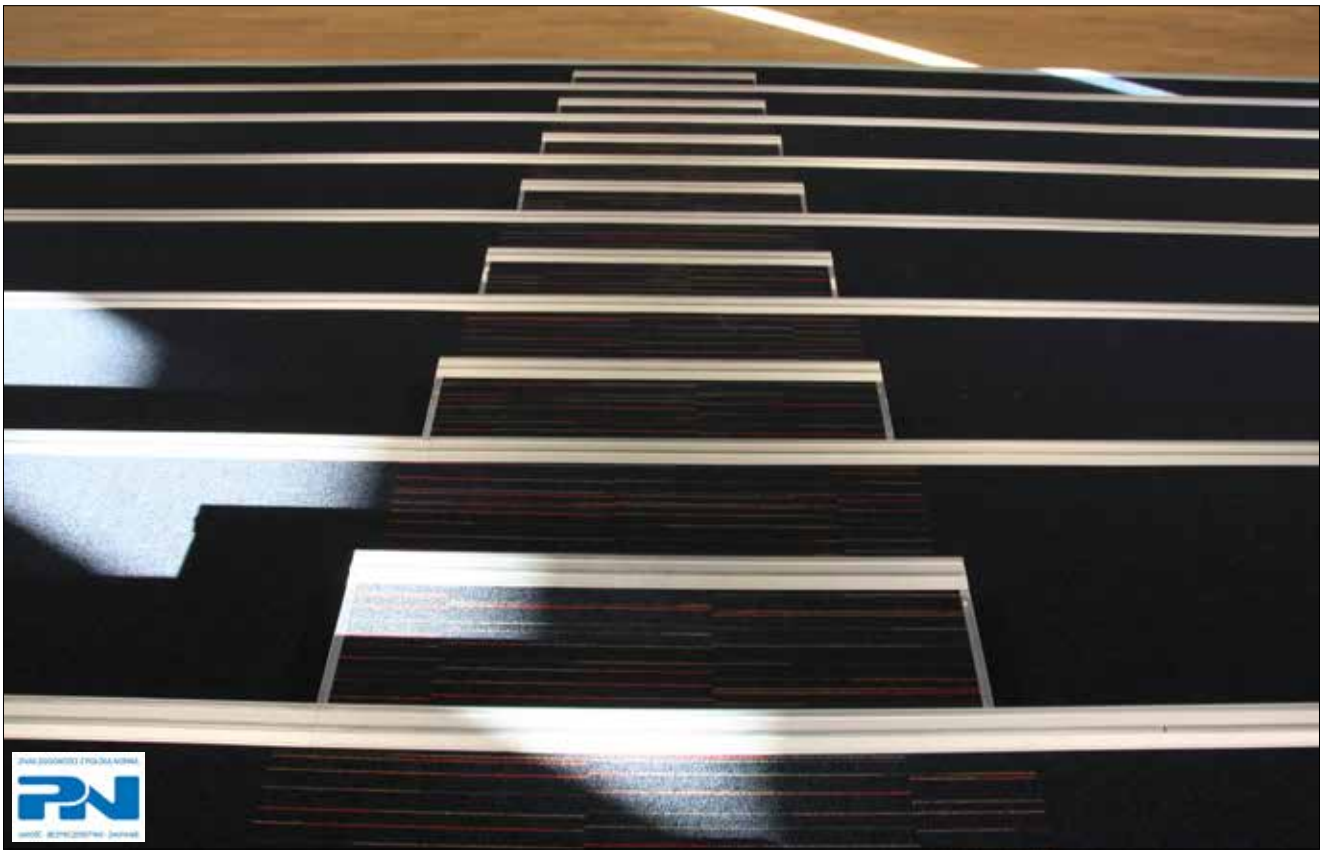

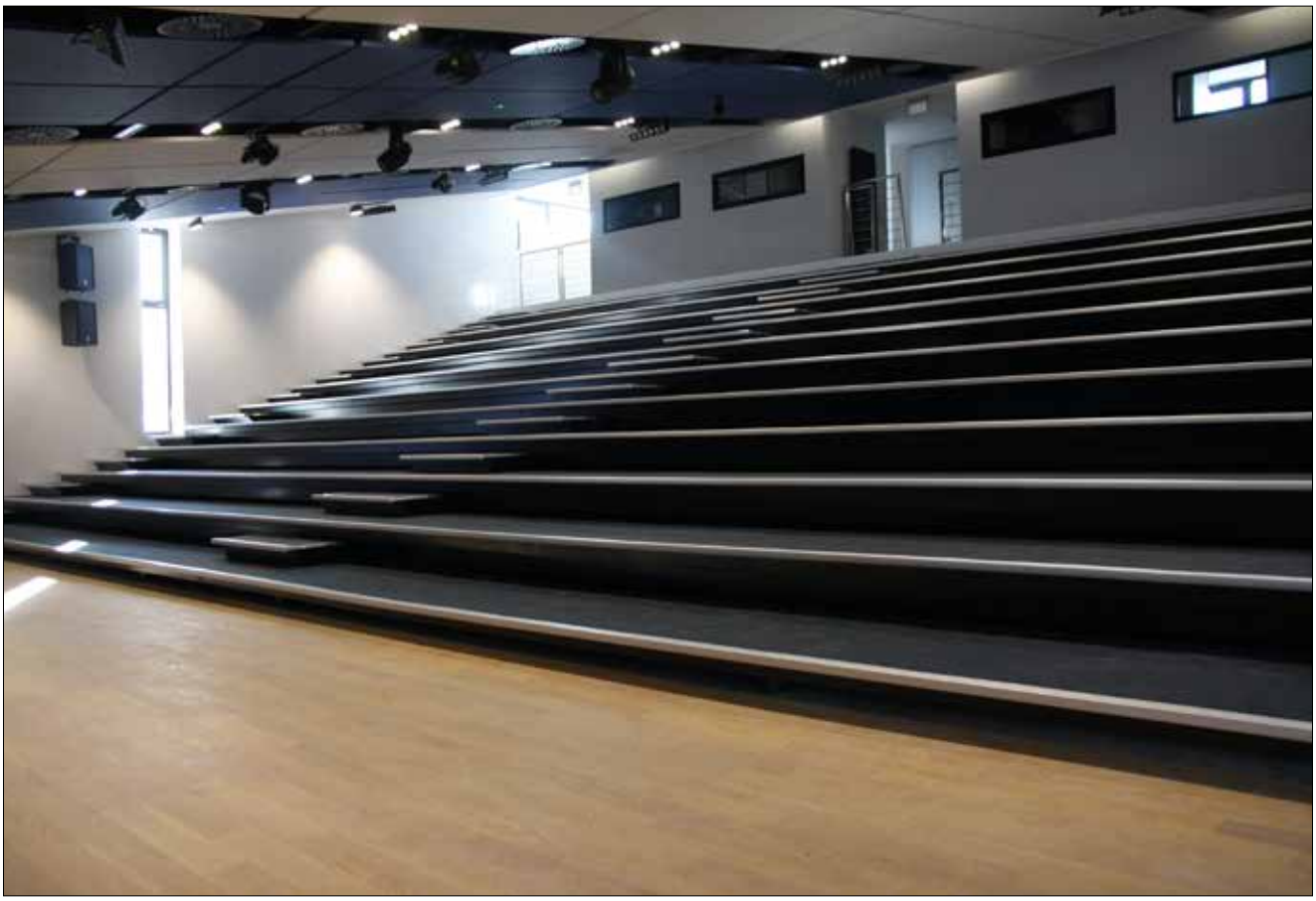

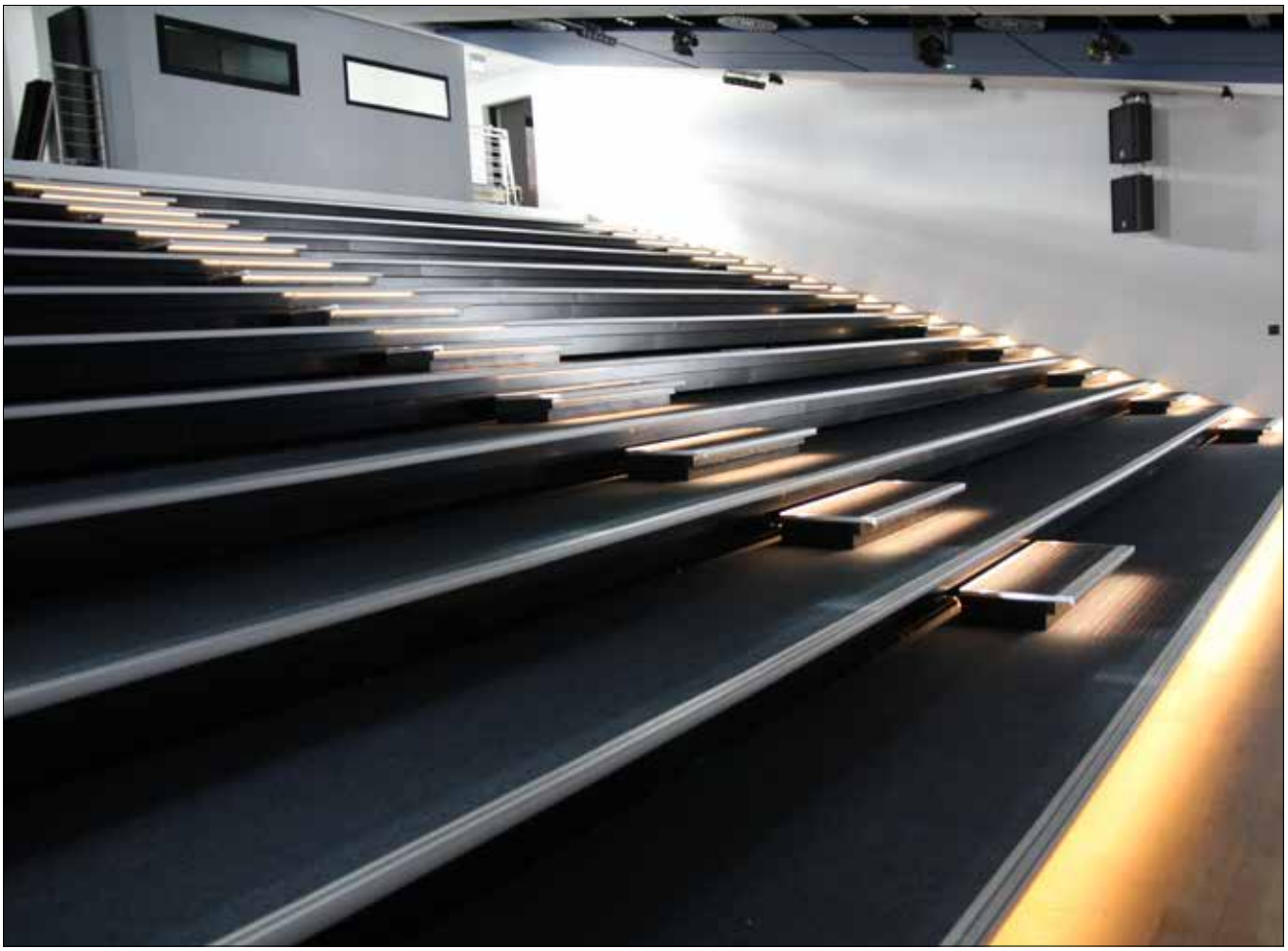

Trybuny stałe

Konstrukcja trybun stałych wykonana jest z profili stalowych zamkniętych oraz blach, zabezpieczona antykorozyjnie poprzez lakierowanie proszkowe (trybuny na hale sportowe) lub cynkowanie ogniowe (trybuny na boiska zewnętrzne).
Projekt trybun wykonywany jest indywidualnie dla każdego obiektu, zgodnie z aktualnie obowiązującymi przepisami bezpieczeństwa i normami dotyczącymi widowni.
Trybuny wykonane są zgodnie z normami PN-EN 13200-1, PN-EN 13200-3:2006 i posiadają Certyfikat Zgodności, uprawniający do oznaczania wyrobu Znakiem Bezpieczeństwa.

Podesty trybun

Trybuny przeznaczone na obiekty zewnętrzne posiadają podesty wykonane z krat pomostowych ocynkowanych ogniowo lub blach ryflowanych. Trybuny do obiektów wewnętrznych wyposażone są w podesty wykonane z płyty o grubości 18 mm pokrytej wykładziną obiektową. Całość wykończona jest ozdobnym kątownikiem aluminiowym.

Barierki ochronne

Trybuna wyposażona jest w komplet barierek ochronnych, zainstalowanych z tyłu i z boku każdego modułu konstrukcji.
Barierki zabezpieczone antykorozyjnie poprzez malowanie proszkowo (w standardzie na kolor pomarańczowy).

Siedziska

Trybuny wyposażone są w siedziska plastikowe występujące w 3 typowych wariantach wysokości oparcia: 11 cm, 25 cm lub 32 cm. Podstawowe kolory siedzisk: zółty (RAL 1003), czerwony (RAL 3020), niebieski (RAL 5010), zielony (RAL 6032). Dostępne kolory siedzisk przy minimalnej ilości 100 sztuk: pomarańczowy (RAL 2008), popielaty (RAL 7001 lub 7038 lub 7040), biały (RAL 9003), czarny (RAL 9017). Inne opcje kolorystyczne dostępne przy zamówieniu przekraczającym 200 sztuk.

W trybunach przeznaczonych na hale istnieje możliwość zamontowania siedziska ławkowego, wykonanego z 3 sztuk listew drewnianych malowanych lakierem bezbarwnym.

S-10 Siedzisko niskie, bez oparcia

S-25 Siedzisko średnie, z oparciem o wysokości 25 cm

S-32 Siedzisko wysokie, z oparciem o wysokości 32 cm

Barierka narożna
Belka pod siedziska
Blachownica kolejnych rzędów
Blachownica pierwszego rzędu
Rama poprzeczna

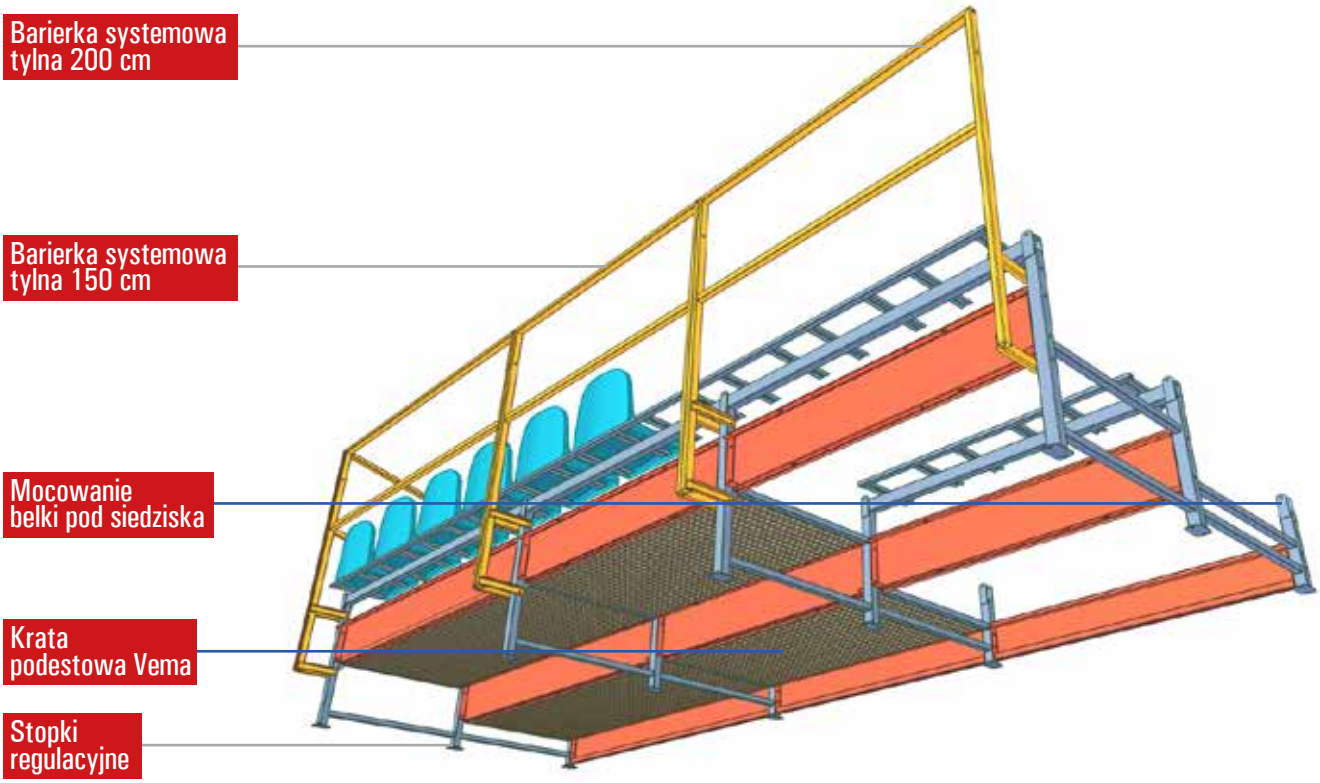
Barierka systemowa tylna 200 cm
Barierka systemowa tylna 150 cm
Mocowanie belki pod siedziska
Krata podestowa Vema
Stopki regulacyjne

Trybuny stałe z podstopnicą, typ TSH-200

Trybuna stała na halę z siedziskami plastikowymi i podestami z płyt meblowych HDF, pokrytych wykładziną antypoślizgową PVC.
Konstrukcja trybuny wykonana jest ze stalowych profili zamkniętych (ramy poprzeczne, łączniki, wsporniki pod siedziska) oraz blach zimnowalcowanych o grubości 1,5 mm, wyginanych na prasie krawędziowej w specjalny kształt, malowanych proszkowo na dowolny kolor z palety RAL (standard RAL 7035 – jasnoszary).
Ramy montowane do siebie w standardowych rozstawach 2000 mm,1500 mm lub 1250 mm. Siedziska plastikowe (wykonanie trudno zapalne) oferowane w trzech typach: bez oparcia, ze średnim oparciem oraz z wysokim oparciem. Każda trybuna wyposażona jest również w bariery ochronne od tyłu i z boku trybuny, malowane proszkowo na kolor pomarańczowy (RAL 2004).
Projekt trybun wykonywany jest indywidualnie dla każdego obiektu, zgodnie z aktualnie obowiązującymi przepisami bezpieczeństwa i normami dotyczącymi widowni.

Parametry / Ilość rzędów	2	3	4	5	6	7	8	9	10	11	12	13	14	15
Głębokość trybuny [cm]	128	213	298	383	468	553	638	808	893	978	1063	1148	1233	1318
Wysokość ostatniego podestu [cm]	20	40	60	80	100	120	140	160	180	200	220	240	260	280
Średnia liczba miejsc na 1 mb*	~3,5	~5	~6,5	~8	~9,5	~11	~12,5	~14	~16,5	~18	~19,5	~21	~22,5	~24

*Średnia liczba miejsc podana w tabeli może różnić się od rzeczywistej wartości w gotowym projekcie. Wpływ na to mają warunki miejscowe, rozplanowanie siedzisk, liczba wejść itp.

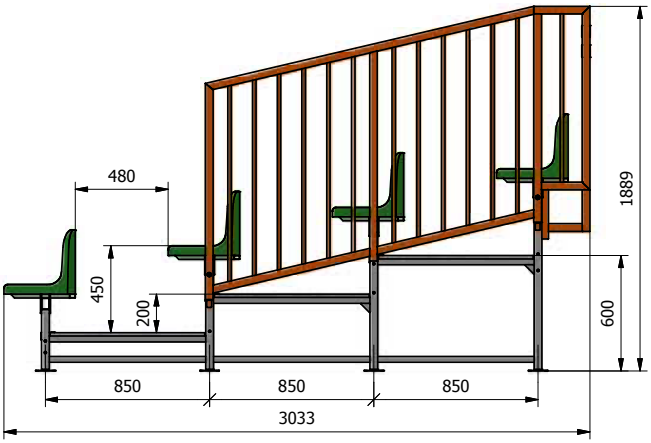

ZNAK ZGODNOŚCI Z POLSKĄ NORMĄ
PN
JAKOŚĆ - BEZPIECZEŃSTWO - ZAUFANIE

Trybuny stałe z siedziskami plastikowymi

Trybuna stała na halę z siedziskami plastikowymi i podestami z płyt meblowych HDF, pokrytych wykładziną antypoślizgową PVC.
Konstrukcja trybuny wykonana jest ze stalowych profili zamkniętych (ramy poprzeczne, łączniki, wsporniki pod siedziska) i zabezpieczona przez malowanie proszkowe. Ramy montowane do siebie w standardowych rozstawach 2000 mm, 1500 mm lub 1250 mm.
Siedziska plastikowe (wykonanie trudno zapalne) oferowane w trzech typach: bez oparcia, ze średnim oparciem oraz z wysokim oparciem.
Każda trybuna wyposażona jest również w stopnie pośrednie oraz bariery ochronne od tyłu i z boku trybuny, malowane proszkowo na kolor pomarańczowy (RAL 2004).
Projekt trybun wykonywany jest indywidualnie dla każdego obiektu, zgodnie z aktualnie obowiązującymi przepisami bezpieczeństwa i normami dotyczącymi widowni.

Parametry \ Ilość rzędów	2	3	4	5	6	7	8
Głębokość trybuny [cm]	125	210	295	380	465	550	635
Wysokość ostatniego podestu [cm]	28	56	84	112	140	168	196
Średnia liczba miejsc na 1 mb*	~3,5	~5	~6,5	~8	~9,5	~11	~12,5

*Średnia liczba miejsc podana w tabeli może różnić się od rzeczywistej wartości w gotowym projekcie. Wpływ na to mają warunki miejscowe, rozplanowanie siedzisk, liczba wejść itp.

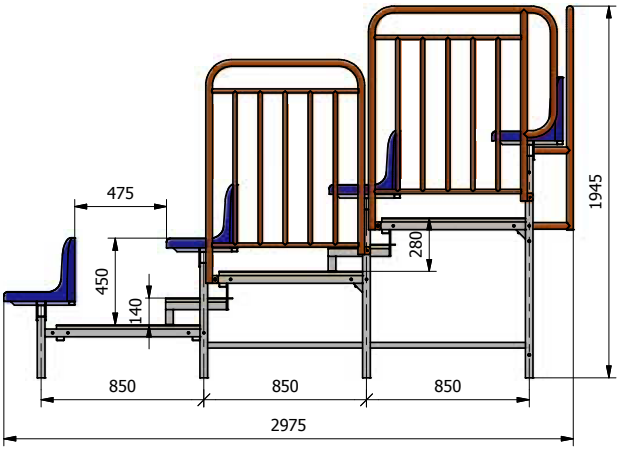

ZNAK ZGODNOŚCI Z POLSKĄ NORMĄ
PN
JAKOŚĆ - BEZPIECZEŃSTWO - ZAUFANIE

Trybuny stałe z siedziskami typu ławka

Trybuna stała na halę z ławkami wykonanymi z desek drewnianych oraz podestami z płyt meblowych HDF, pokrytych wykładziną antypoślizgową PVC, bądź z płyt antypoślizgowych.
Konstrukcja trybuny wykonana jest ze stalowych profili zamkniętych (ramy poprzeczne, łączniki, wsporniki pod siedziska) i zabezpieczona przez malowanie proszkowe. Ramy montowane ze sobą w standardowych rozstawach 2000 mm, 1500 mm lub 1250 mm.
Ławki wykonane są z desek, pokrytych lakierem ognioodpornym, ostatni rząd z oparciem, wykonanym również z desek. Każda trybuna wyposażona jest także w stopnie pośrednie oraz bariery ochronne z boku, malowane proszkowo na kolor pomarańczowy (RAL 2004). Projekt trybun wykonywany jest indywidualnie dla każdego obiektu, zgodnie z aktualnie obowiązującymi przepisami bezpieczeństwa i normami dotyczącymi widowni.

Parametry / Ilość rzędów	2	3	4	5	6	7	8
Głębokość trybuny [cm]	125	210	295	380	465	550	635
Wysokość ostatniego podestu [cm]	28	56	84	112	140	168	196
Średnia liczba miejsc na 1 mb*	~3,5	~5	~6,5	~8	~9,5	~11	~12,5

*Średnia liczba miejsc podana w tabeli może różnić się od rzeczywistej wartości w gotowym projekcie. Wpływ na to mają warunki miejscowe, rozplanowanie siedzisk, liczba wejść itp.

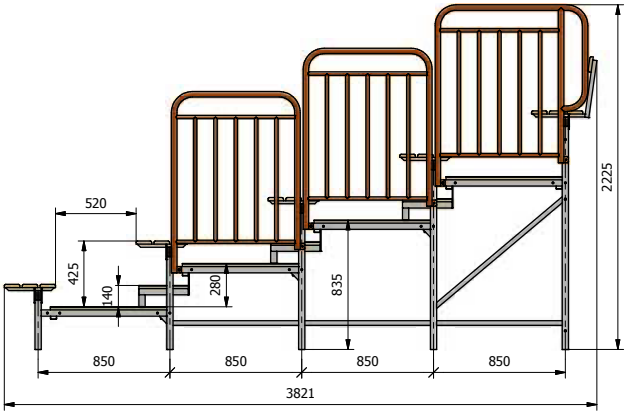

ZNAK ZGODNOŚCI Z POLSKĄ NORMĄ
PN
JAKOŚĆ - BEZPIECZEŃSTWO - ZAUFANIE

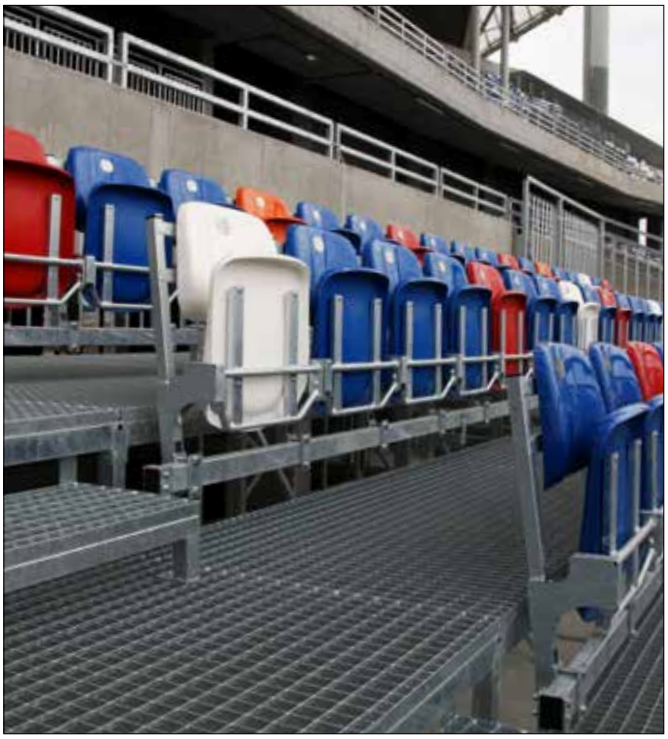

Trybuny stałe z podstopnicą na obiekty zewnętrzne, typ TSD-200

Trybuna stała na boisko zewnętrzne z siedziskami plastikowymi i podestami z krat pomostowych cynkowanych lub blach aluminiowych ryflowanych. Konstrukcja trybuny wykonana jest ze stalowych profili zamkniętych (ramy poprzeczne, łączniki, wsporniki pod siedziska) oraz blach zimnowalcowanych o grubości 1,5 mm, zabezpieczonych antykorozyjnie przez cynkowanie ogniowe. Ramy montowane do siebie w standardowych rozstawach 2000 mm,1500 mm lub 1250 mm.
Siedziska plastikowe (wykonanie trudno zapalne) oferowane w trzech typach: bez oparcia, ze średnim oparciem oraz z wysokim oparciem. Każda trybuna wyposażona jest również w bariery ochronne od tyłu i z boku trybuny, malowane proszkowo.
Projekt trybun wykonywany jest indywidualnie dla każdego obiektu, zgodnie z aktualnie obowiązującymi przepisami bezpieczeństwa i normami dotyczącymi widowni.

Parametry \ Ilość rzędów	2	3	4	5	6	7	8	9	10	11	12	13	14	15
Głębokość trybuny [cm]	128	213	298	383	468	553	638	808	893	978	1063	1148	1233	1318
Wysokość ostatniego podestu [cm]	20	40	60	80	100	120	140	160	180	200	220	240	260	280
Średnia liczba miejsc na 1 mb*	~3,5	~5	~6,5	~8	~9,5	~11	~12,5	~14	~16,5	~18	~19,5	~21	~22,5	~24

*Średnia liczba miejsc podana w tabeli może różnić się od rzeczywistej wartości w gotowym projekcie. Wpływ na to mają warunki miejscowe, rozplanowanie siedzisk, liczba wejść itp.

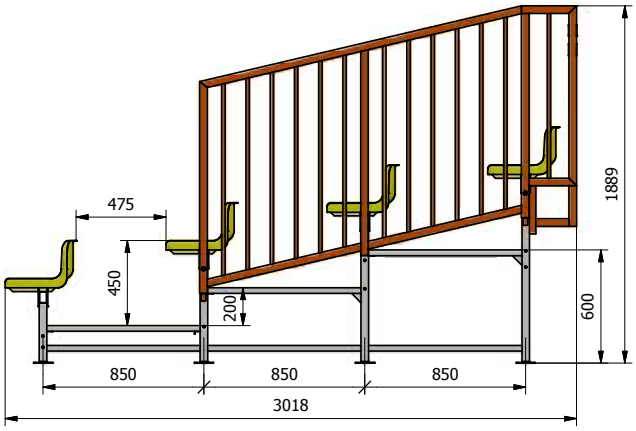

ZNAK ZGODNOŚCI Z POLSKĄ NORMĄ
PN
JAKOŚĆ - BEZPIECZEŃSTWO - ZAUFANIE

Trybuna stała zadaszona

Trybuna stała zadaszona na boisko zewnętrzne, 3- lub 4-rzędowa, z siedziskami plastikowymi i pokryciem z poliwęglanu komorowego. W skład trybuny wchodzą: ramy poprzeczne, łączniki, wsporniki pod siedziska, podest oraz siedziska. Ramy montowane do siebie w rozstawach 2000 mm lub 1500 mm.
Bezpośrednio do konstrukcji trybuny przykręcane są kraty pomostowe cynkowane, typ VEMA. Rama konstrukcji zadaszenia składa się z dwóch części; przykręcana jest do ram poprzecznych trybuny oraz kotwiona bezpośrednio do podłoża (fundamenty betonowe). Pokrycie dachu wykonane jest z bezbarwnych płyt z poliwęglanu komorowego o grubości 8 mm, z powłoką 2 x UV. Całość konstrukcji jest zabezpieczona antykorozyjnie przez cynkowanie ogniowe. Siedziska plastikowe (wykonanie trudno zapalne) oferowane w trzech typach: bez oparcia, ze średnim oparciem oraz z wysokim oparciem. Każda trybuna wyposażona jest również w stopnie pośrednie oraz bariery ochronne.

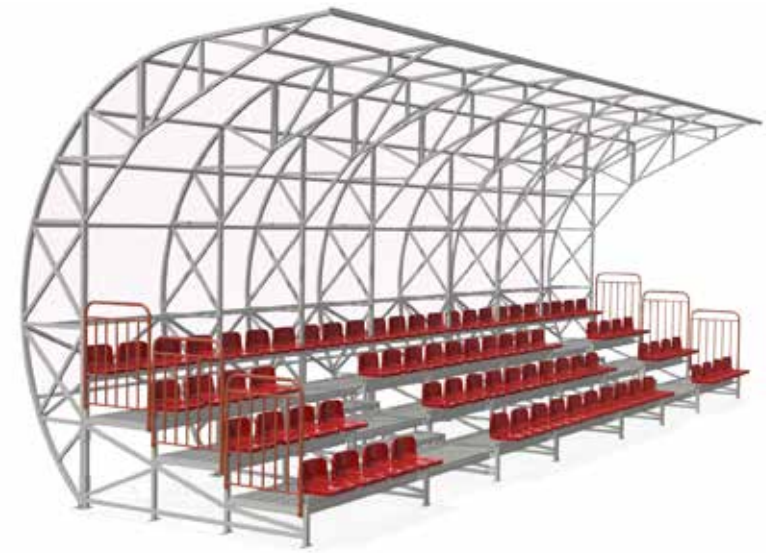

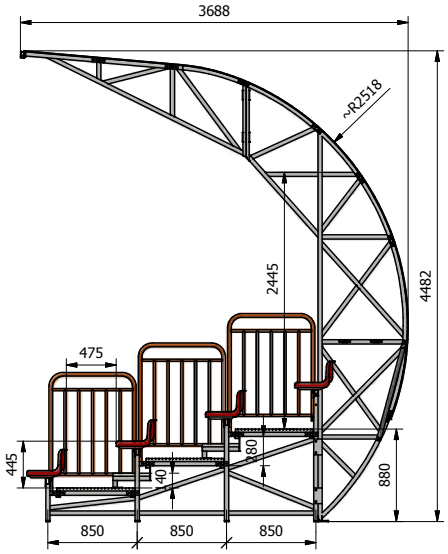

Trybuny stałe z siedziskami plastikowymi

Trybuna stała z siedziskami plastikowymi wyposażona jest w barierki ochronne z tyłu oraz z boków.
Różnica poziomów między kolejnymi podestami wynosi 280 mm.
Siedziska plastikowe oferowane są w trzech typach: bez oparcia, ze średnim oparciem oraz z wysokim oparciem.
Wszystkie wykonane są z polipropylenu i charakteryzują się solidną konstrukcją wsporczą z dodatkowymi żebrowanymi wzmocnieniami pod siedziskiem. Podwójna tylna ścianka znacznie zwiększa odporność siedzisk na akty wandalizmu.
Woda odprowadzana jest przez otwór w środkowej części siedziska.
Siedziska odporne są na niskie oraz wysokie temperatury oraz na promieniowanie UV. Wszystkie posiadają wgłębienie do zamocowania tabliczki z numerem miejsca. Atesty siedzisk: trudnopalności, toksyczności, wytrzymałości.
Podstawowe kolory siedzisk to: zielony, niebieski, czerwony, żółty. Dla dużych projektów kolory dobierane są wg preferencji klienta.

Parametry / Ilość rzędów	2	3	4	5	6	7	8	9	10	11	12	13	14	15
Głębokość trybuny [cm]	128	213	298	383	468	553	638	808	893	978	1063	1148	1233	1318
Wysokość ostatniego podestu [cm]	28	56	84	112	140	168	196	224	252	280	308	336	364	392
Średnia liczba miejsc na 1 mb*	3,5	5	6,5	8	9,5	11	12,5	14	15,5	17	18,5	20	21,5	23

*Średnia liczba miejsc podana w tabeli może różnić się od rzeczywistej wartości w gotowym projekcie. Wpływ na to mają warunki miejscowe, rozplanowanie siedzisk, liczba wejść itp.

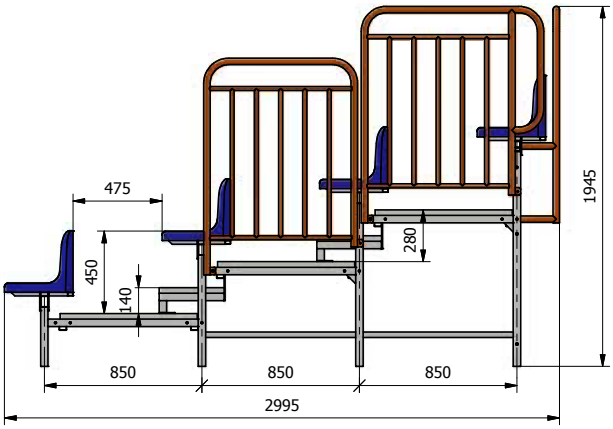

ZNAK ZGODNOŚCI Z POLSKĄ NORMĄ
PN
JAKOŚĆ - BEZPIECZEŃSTWO - ZAUFANIE

Trybuny stałe zewnętrzne mobilne, typ TMZ

Trybuna stała mobilna na obiekty zewnętrzne, z siedziskami plastikowymi i podestami z krat pomostowych cynkowanych. Trybuna została zaprojektowana z przeznaczeniem do obsługi wydarzeń i eventów, dzięki możliwości szybkiego montażu i demontażu oraz elastyczności w doraźnym konfigurowaniu widowni. System zaprojektowany jest w sposób utrudniający nieautoryzowany demontaż poszczególnych elementów, co zapobiega ich kradzieżom.

Trybuna przeznaczona jest do rozkładania na utwardzonym podłożu. Konstrukcja trybuny wykonana ze stalowych profili zamkniętych. Ramy główne trybuny wykonane są ze stalowych profili zamkniętych ze słupami z profilu 50x40 mm. Dźwigary podłużne, łączące ramy, wykonane są z profilowanej blachy i wyposażone w specjalne uchwyty, pozwalające na szybki montaż poprzez zawieszanie na ramach poprzecznych. Stanowią oparcie dla płyt pomostowych oraz pełnią jednocześnie rolę podstopnic. Różnica w wysokości pomiędzy kolejnymi podestami wynosi 200 mm, co eliminuje potrzebę stosowania stopni pośrednich oraz wejściowych.

Siedziska plastikowe (wykonanie trudno zapalne) oferowane w trzech typach: bez oparcia, ze średnim oparciem oraz z wysokim oparciem. Ramy poprzeczne wyposażone są w stopki regulacyjne, pozwalające kompensować nierówności podłoża w zakresie 50 mm. Na końcach i w razie potrzeby z tyłu trybuny zakładane są bariery ochronne. Wszystkie elementy stalowe są cynkowane ogniowo.

Parametry / Ilość rzędów	2	3	4	5	6	7	8	9	10	11	12	13	14	15
Głębokość trybuny [cm]	128	213	298	383	468	553	638	808	893	978	1063	1148	1233	1318
Wysokość ostatniego podestu [cm]	20	40	60	80	100	120	140	160	180	200	220	240	260	280
Średnia liczba miejsc na 1 mb*	~3,5	~5	~6,5	~8	~9,5	~11	~12,5	~14	~16,5	~18	~19,5	~21	~22,5	~24

*Średnia liczba miejsc podana w tabeli może różnić się od rzeczywistej wartości w gotowym projekcie. Wpływ na to mają warunki miejscowe, rozplanowanie siedzisk, liczba wejść itp.

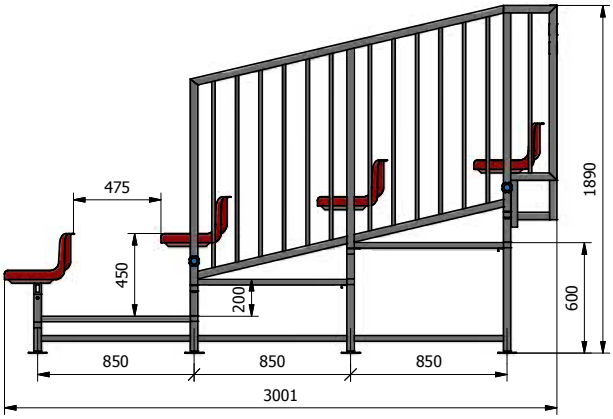

ZNAK ZGODNOŚCI Z POLSKĄ NORMĄ
PN
JAKOŚĆ - BEZPIECZEŃSTWO - ZAUFANIE

Szafa metalowa magazynowa SM-120

Metalowa szafa magazynowa szerokiego zastosowania. Doskonale sprawdzi się zarówno na zapleczu hali sportowej czy szkoły, jak i w magazynach oraz w sklepach.
Szafę charakteryzuje solidna metalowa konstrukcja.

Wymiary:
Szerokość: 120 cm
Głębokość: 49 cm
Wysokość: 200 cm

Kolory podstawowe:
Jasny szary (RAL 7035)
Niebieski (RAL 5010)

Inne kolory z palety RAL - dopłata 10%
Dopłata za zmianę koloru drzwi - 7%

76-03

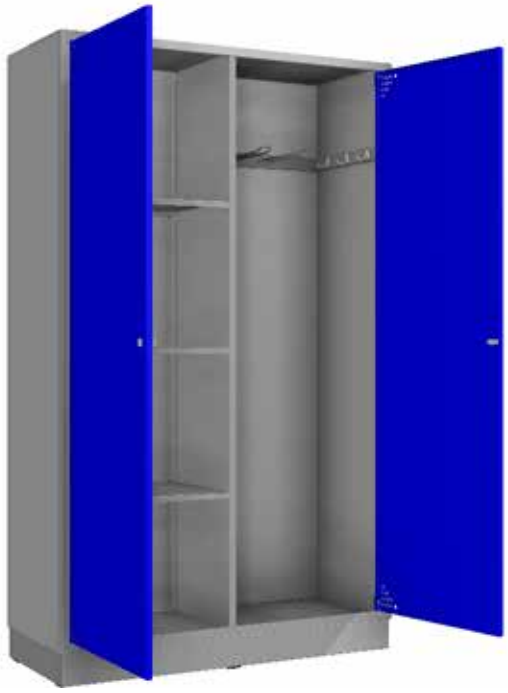

Szafa metalowa na sprzęt sportowy SM-120-SPORT1

Niezwykle funkcjonalna, pojemna i solidna szafa metalowa, przeznaczona do przechowywania sprzętu i akcesoriów sportowych. Pojemna komora pomieści dużą ilość sprzętu, a półki pozwolą na wygodne uporządkowanie wszystkich drobnych elementów wyposażenia.

Wymiary:
Szerokość: 120 cm
Głębokość: 49 cm
Wysokość: 200 cm

Kolory podstawowe:
Jasny szary (RAL 7035)
Niebieski (RAL 5010)

Inne kolory z palety RAL - dopłata 10%
Dopłata za zmianę koloru drzwi - 7%

76-01

Wózek na piłki przejezdny (do szafy SM-120-SPORT1)

Idealne uzupełnienie szafy metalowej SM-120-SPORT1. Wózek umożliwia przewożenie piłek i innych akcesoriów sportowych. Wykonany z metalu, gwarantuje trwałość i wysoką jakość.

Wymiary:
Szerokość: 51,8 cm
Głębokość: 45,1 cm
Wysokość całkowita: 68,7 cm

Kolory podstawowe:
Jasny szary (RAL 7035)
Niebieski (RAL 5010)

76-02

Szafa metalowa ubraniowa pojedyncza

Szafa charakteryzuje się jednokomorowym przedziałem o szerokości 30, 40 lub 50 cm, co gwarantuje odpowiednią ilość miejsca nie tylko do przechowywania odzieży czy elementów garderoby, ale także przedmiotów podręcznych. Dodatkowym elementem wyposażenia szafy jest ławka o wysokości 40 cm, podnosząca walory użytkowe produktu.

Szafa ubraniowa pojedyncza na cokole

Szafa ubraniowa pojedyncza na ławce

Nr art.	Szafa metalowa ubraniowa pojedyncza	Wymiary (HxSxG)
76-30	Szafa metalowa ubraniowa SM-30-1. Szafa 1-drzwiowa, 1-komorowa, na cokole.	180x30x49 cm
76-30-2	Szafa metalowa ubraniowa z ławką SML-30-1. Szafa 1-drzwiowa, 1-komorowa, na ławce z listwami drewnianymi (wysokość ławki 40 cm).	210x30x49 cm
76-40	Szafa metalowa ubraniowa SM-40-1. Szafa 1-drzwiowa, 1-komorowa, na cokole.	180x40x49 cm
76-40-2	Szafa metalowa ubraniowa z ławką SML-40-1. Szafa 1-drzwiowa, 1-komorowa, na ławce z listwami drewnianymi (wysokość ławki 40 cm).	210x40x49 cm
76-50	Szafa metalowa ubraniowa SM-50-1. Szafa 1-drzwiowa, 1-komorowa, na cokole.	180x50x49 cm
76-50-2	Szafa metalowa ubraniowa z ławką SML-50-1. Szafa 1-drzwiowa, 1-komorowa, na ławce z listwami drewnianymi (wysokość ławki 40 cm).	210x50x49 cm

Kolory podstawowe:
Jasny szary (RAL 7035), Niebieski (RAL 5010)
Inne kolory z palety RAL - dopłata 10%
Dopłata za zmianę koloru drzwi - 7%

Szafa metalowa ubraniowa (podwójna)

Szafa 2-drzwiowa, 2-komorowa, na cokole lub na ławce z listwami drewnianymi. Funkcjonalna, służąca do przechowywania przedmiotów osobistych i garderoby. Niezastąpiona jako wyposażenie szatni lub zaplecza obiektu sportowego.
W każdej komorze szafy znajduje się półka oraz haczyki. Szafa wyposażona jest w zamek.

Szafa ubraniowa podwójna na cokole

Szafa ubraniowa podwójna na ławce

Nr art.	Szafa metalowa ubraniowa podwójna	Wymiary (HxSxG)
76-60	Szafa metalowa ubraniowa SM-60-2. Szafa 2-drzwiowa, 2-komorowa, na cokole.	180x60x49 cm
76-60-2	Szafa metalowa ubraniowa z ławką SML-60-2. Szafa 2-drzwiowa, 2-komorowa, na ławce z listwami drewnianymi (wysokość ławki 40 cm).	210x60x49 cm
76-80	Szafa metalowa ubraniowa SM-80-2. Szafa 2-drzwiowa, 2-komorowa, na cokole.	180x80x49 cm
76-80-2	Szafa metalowa ubraniowa z ławką SML-80-2. Szafa 2-drzwiowa, 2-komorowa, na ławce z listwami drewnianymi (wysokość ławki 40 cm).	210x80x49 cm

Kolory podstawowe:
Jasny szary (RAL 7035), Niebieski (RAL 5010)
Inne kolory z palety RAL - dopłata 10%
Dopłata za zmianę koloru drzwi - 7%

Szafa metalowa ubraniowa potrójna

Szafa 3-drzwiowa, 3-komorowa, na cokole lub ławce z listwami drewnianymi. Funkcjonalna, służąca do przechowywania przedmiotów osobistych i garderoby. Niezastąpiona jako wyposażenie szatni lub zaplecza obiektu sportowego. W każdej komorze szafy znajduje się półka oraz haczyki. Szafa wyposażona jest w zamek.

Szafa ubraniowa potrójna na cokole

Szafa ubraniowa potrójna na ławce

Nr art.	Szafa metalowa ubraniowa potrójna	Wymiary (HxSxG)
76-90	Szafa metalowa ubraniowa SM-90-3. Szafa 3-drzwiowa, 3-komorowa, na cokole.	180x90x49 cm
76-90-2	Szafa metalowa ubraniowa, z ławką SML-90-3. Szafa 3-drzwiowa, 3-komorowa, na ławce z listwami drewnianymi (wysokość ławki 40 cm).	210x90x49 cm
76-120	Szafa metalowa ubraniowa SM-120-3. Szafa 3-drzwiowa, 3-komorowa, na cokole.	180x120x49 cm
76-120-2	Szafa metalowa ubraniowa, z ławką SML-120-3. Szafa 3-drzwiowa, 3-komorowa, na ławce z listwami drewnianymi (wysokość ławki 40 cm).	210x120x49 cm

Kolory podstawowe:
Jasny szary (RAL 7035), Niebieski (RAL 5010)
Inne kolory z palety RAL - dopłata 10%
Dopłata za zmianę koloru drzwi - 7%

Szafa metalowa ubraniowa z drzwiami typu „L"

Szafa 2-drzwiowa (2-komorowa) lub 4-drzwiowa (4-komorowa), na cokole lub ławce z listwami drewnianymi (wysokość ławki 40 cm). Konstrukcja zapewnia optymalne wykorzystanie powierzchni.

Szafa ubraniowa z drzwiami typu „L" na cokole

Szafa ubraniowa z drzwiami typu „L" na ławce

Nr art.	Szafa metalowa ubraniowa z drzwiami typu „L"	Wymiary (HxSxG)
76-41	Szafa metalowa ubraniowa z drzwiami typu „L" SM-40-2L. Szafa 2-drzwiowa, 2-komorowa, na cokole.	180x40x49 cm
76-41-2	Szafa metalowa ubraniowa z drzwiami typu „L", z ławką SML-40-2L. Szafa 2-drzwiowa, 2-komorowa, na ławce z listwami drewnianymi (wysokość ławki 40 cm).	210x40x49 cm
76-81	Szafa metalowa ubraniowa z drzwiami typu „L" SM-80-4L. Szafa 4-drzwiowa, 4-komorowa, na cokole.	180x80x49 cm
76-81-2	Szafa metalowa ubraniowa z drzwiami typu „L", z ławką SML-80-4L. Szafa 4-drzwiowa, 4-komorowa, na ławce z listwami drewnianymi (wysokość ławki 40 cm).	210x80x49 cm

Kolory podstawowe:
Jasny szary (RAL 7035), Niebieski (RAL 5010)
Inne kolory z palety RAL - dopłata 10%
Dopłata za zmianę koloru drzwi - 7%

Szafa skrytkowa 2-komorowa

Szafka metalowa, ubraniowo - skrytkowa, 2-drzwiowa, 2-komorowa, stanowi idealną równowagę pomiędzy efektywnym zagospodarowaniem powierzchni szafki a funkcjonalnością. Doskonale sprawdzi się jako miejsce na garderobę oraz schowek na przedmioty. Szafka wykonana jest z metalu, co gwarantuje jej wytrzymałość i solidność. Każda ze skrytek posiada drzwi zamykane na zamek oraz haczyki na ubrania w każdej komorze.

Szafa skrytkowa
2-komorowana cokole

Szafa skrytkowa
2-komorowana ławce

Nr art.	Szafa skrytkowa 2-komorowa	Wymiary (HxSxG)
76-32	Szafa metalowa skrytkowa SM-30-2S. Szafa 2-drzwiowa, 2-komorowa, na cokole.	180x30x49 cm
76-32-2	Szafa metalowa skrytkowa z ławką SML-30-2S. Szafa 2-drzwiowa, 2-komorowa, na ławce z listwami drewnianymi (wysokość ławki 40 cm).	210x30x49 cm
76-42	Szafa metalowa skrytkowa SM-40-2S. Szafa 2-drzwiowa, 2-komorowa, na cokole.	180x40x49 cm
76-42-2	Szafa metalowa skrytkowa z ławką SML-40-2S. Szafa 2-drzwiowa, 2-komorowa, na ławce z listwami drewnianymi (wysokość ławki 40 cm).	210x40x 49 cm

Kolory podstawowe:
Jasny szary (RAL 7035), Niebieski (RAL 5010)
Inne kolory z palety RAL - dopłata 10%
Dopłata za zmianę koloru drzwi - 7%

Szafa skrytkowa 4-komorowa

Szafka metalowa, ubraniowo - skrytkowa, 4-drzwiowa, 4-komorowa, stanowi idealną równowagę pomiędzy efektywnym zagospodarowaniem powierzchni szafki a funkcjonalnością. Doskonale sprawdzi się jako miejsce na garderobę oraz schowek na przedmioty. Szafka wykonana jest z metalu, co gwarantuje jej wytrzymałość i solidność. Każda ze skrytek posiada drzwi zamykane na zamek oraz haczyki na ubrania w każdej komorze.

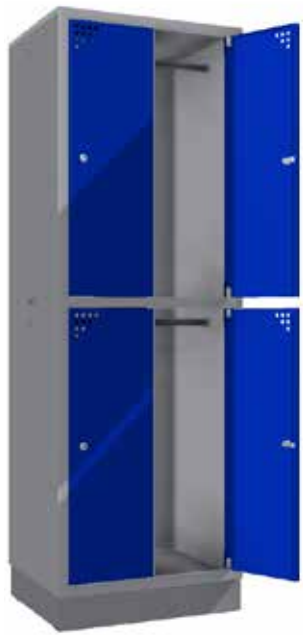

Szafa skrytkowa
4-komorowa na cokole

Szafa skrytkowa
4-komorowa na ławce

Nr art.	Szafa skrytkowa 4-komorowa	Wymiary (HxSxG)
76-62	Szafa metalowa skrytkowa SM-60-4S. Szafa 4-drzwiowa, 4-komorowa, na cokole.	180x60x49 cm
76-62-2	Szafa metalowa skrytkowa z ławką SML-60-4S. Szafa 4-drzwiowa, 4-komorowa, na ławce z listwami drewnianymi (wysokość ławki 40 cm).	210x60x49 cm
76-82	Szafa metalowa skrytkowa SM-80-4S. Szafa 4-drzwiowa, 4-komorowa, na cokole.	180x80x49 cm
76-82-2	Szafa metalowa skrytkowa z ławką SML-80-4S. Szafa 4-drzwiowa, 4-komorowa, na ławce z listwami drewnianymi (wysokość ławki 40 cm).	210x80x49 cm

Kolory podstawowe:
Jasny szary (RAL 7035), Niebieski (RAL 5010)
Inne kolory z palety RAL - dopłata 10%
Dopłata za zmianę koloru drzwi - 7%

Szafa skrytkowa 6-komorowa

Szafka metalowa, ubraniowo - skrytkowa, 6-drzwiowa, 6-komorowa, stanowi idealną równowagę pomiędzy efektywnym zagospodarowaniem powierzchni szafki a funkcjonalnością. Doskonale sprawdzi się jako miejsce na garderobę oraz schowek na przedmioty. Szafka wykonana jest z metalu, co gwarantuje jej wytrzymałość i solidność. Każda ze skrytek posiada drzwi zamykane na zamek oraz haczyki na ubrania w każdej komorze.

Szafa skrytkowa
6-komorowa na cokole

Szafa skrytkowa
6-komorowa na ławce

Nr art.	Szafa skrytkowa 6-komorowa	Wymiary (HxSxG)
76-92	Szafa metalowa skrytkowa SM-90-6S. Szafa 6-drzwiowa, 6-komorowa, na cokole.	180x90x49 cm
76-92-2	Szafa metalowa skrytkowa, z ławką SML-90-6S. Szafa 6-drzwiowa, 6-komorowa, na ławce z listwami drewnianymi (wysokość ławki 40 cm).	210x90x49 cm

Kolory podstawowe:
Jasny szary (RAL 7035), Niebieski (RAL 5010)
Inne kolory z palety RAL - dopłata 10%
Dopłata za zmianę koloru drzwi - 7%

Szafa metalowa na sprzęt sportowy SM-150-2P

Metalowa szafa na sprzęt sportowy, malowana proszkowo, o wymiarach 200x150x50 cm (HxSxG) z drzwiami przesuwnymi, zamykaną na klucz skrytką, regulowanymi półkami, przegrodą na kije i tyczki, haczykami oraz wanienką.

76-01-150

Kabina szatniowa

Metalowa kabina szatniowa, łącząca zalety ławki, wieszka oraz skrytki. Otwarta konstrukcja z listwami drewnianymi wewnątrz oraz podwójnymi wieszakami zapewnia odpowiednią ilość miejsca na odzież i elementy garderoby.

Z kabiną zintegrowane są zamykane na klucz skrytki, w których można bezpiecznie przechowywać podręczne przemioty.

76-80-3 Wymiary: 180x80x41 cm **76-60-3** Wymiary: 180x60x41 cm

Regał magazynowy

Regał magazynowy o wymiarach 200x100x40 cm. Stelaż metalowy, półki z płyty laminowanej. Inne wymiary regałów realizowane na specjalne zamówienie.

7-50

Stojak na piłki - stacjonarny lub przejezdny

Wykonany z malowanych proszkowo metalowych rurek. Regulowane w poziomie półki pozwalają na dostosowanie szerokości do każdego rodzaju piłek. Wymiary: 140x140x40 cm.

7-03 Stojak stacjonarny

7-02 Stojak przejezdny

Wózek na piłki zamykany

Zamykany na klucz wózek na piłki, wykonany z metalowych rurek. Przejezdny, zabezpieczony poprzez malowanie proszkowe.
Wymiary: 100x70x70 cm.

7-01

Wózek na piłki prętowy

7-52

Solidny przejezdny wózek na piłki, wykonany z metalowych prętów, malowany proszkowo na kolor niebieski. Wyposażony w zamykaną klapę. Wymiary: 80x60x48 cm.

Podium dla zwycięzców

Podium wykonane z profili stalowych, z metalowymi płytami bocznymi oraz blatami z blachy ryflowanej. Oznakowane numerami miejsc, posiada zróżnicowaną wysokość stopni.

19-17 Podium na konstrukcji stalowej

19-17-2 Podium składane

19-17-5 Podium drużynowe składane

Ławko-wieszaki do szatni jednostronne / dwustronne

Konstrukcja ławko-wieszaka wykonana jest z profili stalowych, malowanych lakierem proszkowym. Siedzisko wykonane jest z drewnianych listew malowanych lakierem bezbarwnym.
Wysokość ławki - 40 cm, szerokość siedzenia - 40 cm.

Ławko-wieszak posiada półkę na obuwie, wykonaną z profili stalowych. Wieszaki wyposażone są w haki w rozstawie 15 cm.

Standardowo elementy stalowe wykonane są w kolorze niebieskim (RAL 5010). Na specjalne zamówienie istnieje możliwość malowania konstrukcji na dowolny kolor z dostępnej palety.
Długość konstrukcji dopasowywana jest do wymiarów szatni.

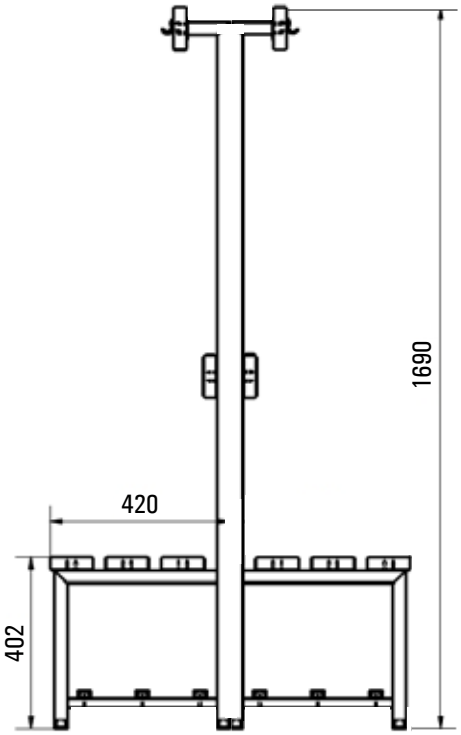

Wymiary ławko-wieszaka dwustronnego podane w mm

7-14 Ławko-wieszak do szatni jednostronny

7-15 Ławko-wieszak do szatni dwustronny

Wszystkie wieszaki i ławko-wieszaki wyposażone są w podwójne uchwyty wieszakowe

Stojak na ubrania dwustronny, wolnostojący

Konstrukcja stojaka wykonana jest z profili stalowych, malowanych lakierem proszkowym.

Dwustronna drewniana listwa wyposażona jest w uchwyty z dwóch stron, co pozwala na praktyczne zagospodarowanie przestrzeni, w której ustawiony jest stojak.
Szerokie stopy zapewniają stabilność konstrukcji.

7-14-8

Ławka do szatni lub na korytarz

Konstrukcja ławki do szatni wykonana jest z profili stalowych, malowanych lakierem proszkowym. Siedzisko wykonane jest z listew drewnianych, malowanych lakierem bezbarwnym. Długość ławki dopasowana jest do wymiarów pomieszczenia.
Ławka posiada półkę na obuwie. Wysokość - 40 cm, szerokość - 40 cm.

7-11

Wieszak do szatni, mocowany do ściany na listwie drewnianej

Wieszak mocowany jest bezpośrednio do ściany na listwie drewnianej; posiada uchwyty wieszakowe.

7-12-2

Wieszak do szatni, mocowany do ściany na ramie metalowej

Wieszak wykonany z profili stalowych, malowanych lakierem proszkowym. Konstrukcja mocowana jest bezpośrednio do ściany i posiada podwójne uchwyty wieszakowe.

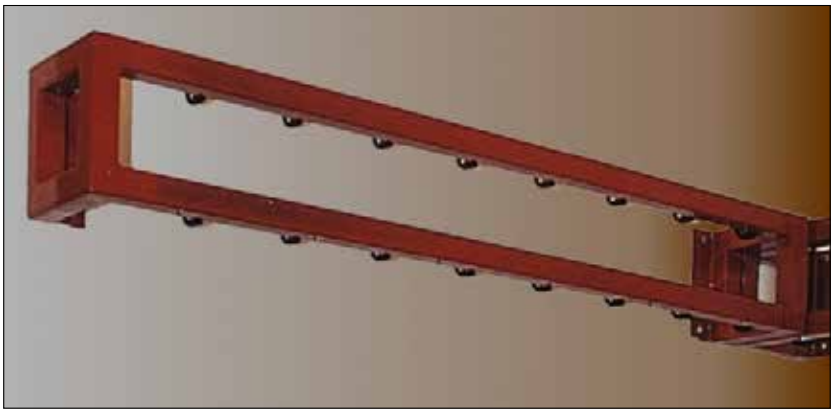

7-12

Zestaw do sprzątania

Zestaw do sprzątania dostępny w wersji pojedynczej lub podwójnej. Trwały i odporny na uszkodzenia. Konstrukcja wykonana z rurek stalowych, dostępna w opcji chromowanej lub malowanej proszkowo.

Skład zestawu:

- Wiadro 20 l (w wersji podwójnej: 2 sztuki)
- Koszyczek (w wersji pojedynczej)
- Prasa do wyciskania mopa
- Pojemniki – 3 sztuki
- Uchwyt na worek 120 l

	Zestaw pojedynczy	Nr katalogowy
1	Zestaw chromowany	ZS.01.20 CH
2	Zestaw malowany	ZS.01.20 M

	Zestaw podwójny	Nr katalogowy
1	Zestaw chromowany	ZS.02.20 CH
2	Zestaw malowany	ZS.02.20 M

Wózek na odpady

Produkowany w wersji pojedynczej lub podwójnej. Dostępny w opcji ocynkowanej lub malowanej proszkowo.

Wózek pojedynczy	Nr katalogowy
Ocynkowany	W.01.120 O
Malowany	W.01.120 M

Wózek podwójny	Nr katalogowy
Ocynkowany	W.02.120 O
Malowany	W.02.120 M

Wózek do sprzątania

Wózek do sprzątania malowany proszkowo lub chromowany. Dostępny w wersji z jednym lub z dwoma wiadrami. Gumowane kółka zapewniają swobodę i wygodę użytkowania. Dołączona do wózka prasa umożliwia dokładne wyciśnięcie mopa.

Komplet zawiera:

- Wiadro 20 l (w wersji podwójnej: 2 sztuki)
- Koszyczek (w wersji pojedynczej)
- Prasa do wyciskania mopa

Wózek pojedynczy	Nr katalogowy
Chromowany	W.01.20 CH
Malowany	W.01.20 M

Wózek podwójny	Nr katalogowy
Chromowany	W.02.20 CH
Malowany	W.02.20 M

Chemia profesjonalna

Chemia do profesjonalnego czyszczenia i konserwacji podłóg sportowych.

Środki dostępne w pojemnikach 10-litrowych.

Rodzaj	Nr kat.
Stripper 250	L.25010
Strapa Sport 463	L.46310
Combidur 210	L.21010

Mopy do sprzątania

Płaski lub sznurkowy mop bawełniany. W zestawie wkład bawełniany, uchwyt oraz styl aluminiowy. Dostępne w różnych wersjach.

W ofercie posiadamy zamienne wkłady do mopów.

Rodzaj i długość zestawu	Nr katalogowy
Mop sznurkowy	M.01
Mop płaski 40 cm	M.02
Mop płaski 50 cm	M.03
Mop swing 40 cm	M.04
Mop swing 50 cm	M.05
Mop ściągający 80 cm	M.06

BRAMKI DO PIŁKI NOŻNEJ - STADION NARODOWY W WARSZAWIE

BRAMKI DO FUTBOLU AMERYKAŃSKIEGO - STADION NARODOWY W WARSZAWIE

BRAMKI DO PIŁKI NOŻNEJ - STADION LECHA W POZNANIU

WYPOSAŻENIE TRYBUN WRAZ Z KONSTRUKCJĄ - STADION MIEJSKI W RZESZOWIE

BRAMKI DO PIŁKI NOŻNEJ - STADION MIEJSKI IM. HENRYKA REYMANA W KRAKOWIE

TRYBUNY SPORTOWE - BOISKO SPORTOWE W WIELICZCE

WYPOSAŻENIE SPORTOWE - HALA SPORTOWA COS-OPO W ZAKOPANEM

WYPOSAŻENIE SPORTOWE - HALA SPORTOWA W STASZOWIE

WYPOSAŻENIE SPORTOWE - HALA SPORTOWA TRINEC (CZECHY)

GENERALNY WYKONAWCA: MORIS POLSKA

WYPOSAŻENIE SPORTOWE - HALA SPORTOWA W WOLI UHRUSKIEJ

WYPOSAŻENIE SPORTOWE - HALA SPORTOWA W ZALASEWIE

WYPOSAŻENIE SPORTOWE - HALA SPORTOWA W CHĘCINACH

WYPOSAŻENIE SPORTOWE - HALA SPORTOWA W PIESTANACH (SŁOWACJA)

TRYBUNY SPORTOWE - HALA WIDOWISKOWA W LUBINIE

WYPOSAŻENIE I TRYBUNY SPORTOWE - HALA WIDOWISKOWO-SPORTOWA OKRĄGLAK W OPOLU

WYPOSAŻENIE SPORTOWE - HALA SPORTOWA W PŁOTACH

TRYBUNY SPORTOWE - HALA SPORTOWA W LIBRAMONT (BELGIA)

PODSTAWOWE KOLORY DOSTĘPNEJ PALETY RAL

RAL 1023 żółty	RAL 2004 pomarańczowy	RAL 3020 czerwony	RAL 5010 niebieski
RAL 5015 niebieski	RAL 6005 zielony	RAL 6029 zielony	RAL 7016 antracytowy
RAL 7024 grafitowy	RAL 7035 jasny szary	RAL 9005 czarny	RAL 9016 biały

PRODUCENT URZĄDZEŃ SPORTOWYCH
KOMPLEKSOWE WYPOSAŻENIE OBIEKTÓW SPORTOWYCH
PESMENPOL Spółka z o.o.
ul. Słowackiego 75A, 32-400 Myślenice

infolinia + 48 12 272 00 00
tel.+ 48 12 273 06 40
faks+ 48 12 273 06 42
www.pesmenpol.pl

© 1992-2018 PESMENPOL. Wszelkie prawa zastrzeżone